

KIT CNC-1 ANALOGIQUE
CNC-1 ANALOGUE KIT
CNC-1-Set - Analog
KIT ANALOGICO CNC-1

FR 2-8 / 50-52

EN 9-15 / 50-52

DE 16-22 / 50-52

ES 23-29 / 50-52

RU 30-36 / 50-52

NL 37-43 / 50-52

IT 44-49 / 50-52

KIT DE LIAISON CNC

FR

INTRODUCTION

Ce document décrit l'installation et la configuration du kit de liaison entre votre découpeur Plasma Cutter et une table de découpe pilotée numériquement (CNC).

CONTENU DU KIT

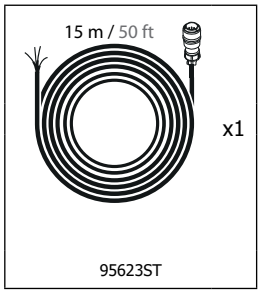

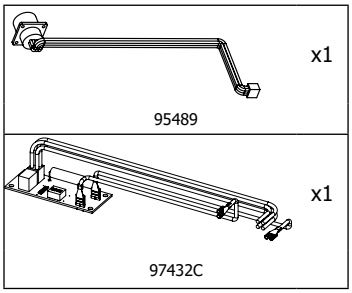

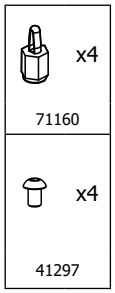



MATÉRIELS REQUIS

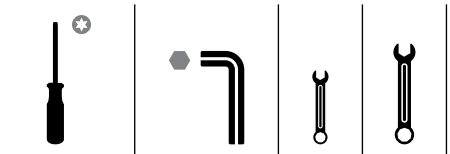

Torx® 20	Clé allen n°2	N°5.5	N°8

INSTALLATION

AVERTISSEMENT
LES CHOCS ÉLECTRIQUES PEUVENT ÊTRE FATALS

Débrancher l'alimentation électrique avant d'ouvrir la machine.
Reportez-vous au manuel utilisateur de votre découpeur Plasma pour d'autres précautions de sécurité.

CUTTER 85A / 125A TRI

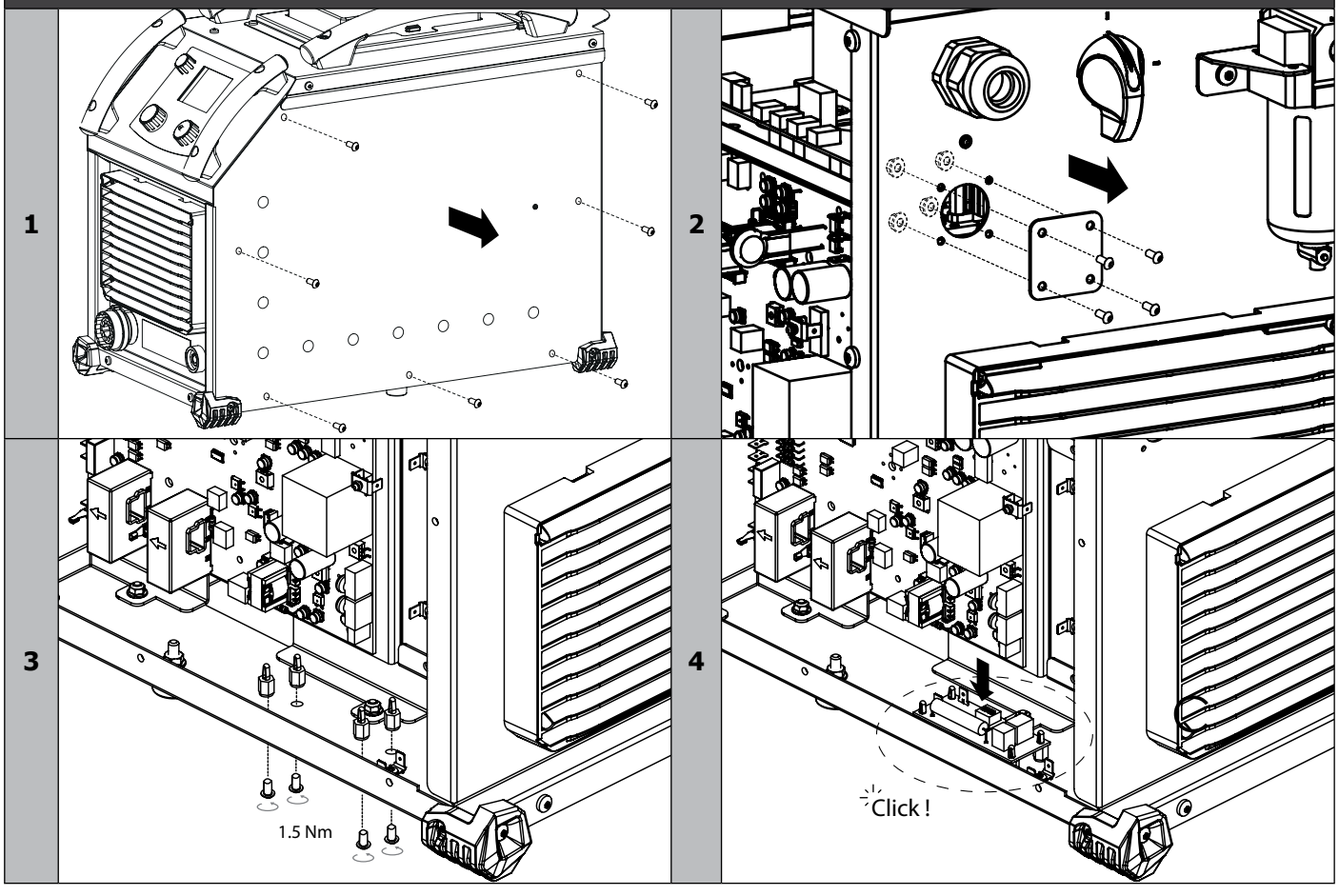

KIT DE LIAISON CNC

FR

5

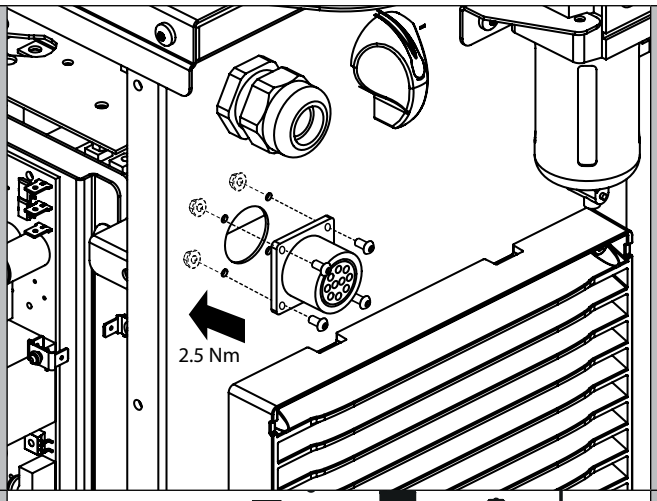

6

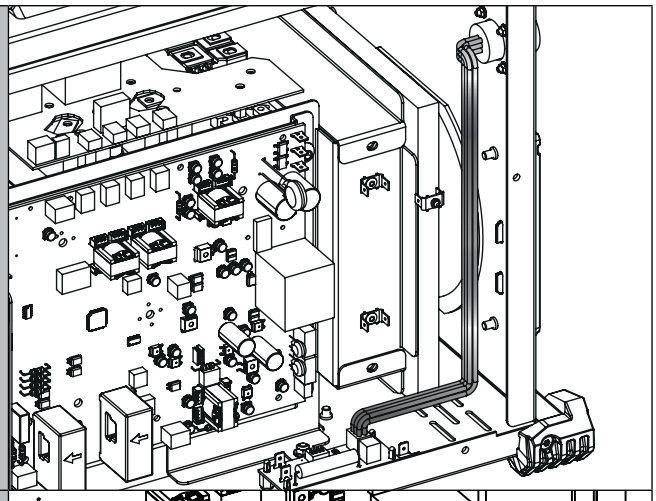

7

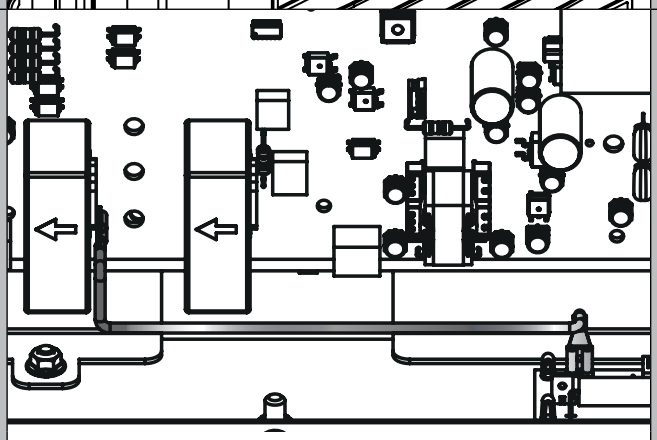

Rouge

8

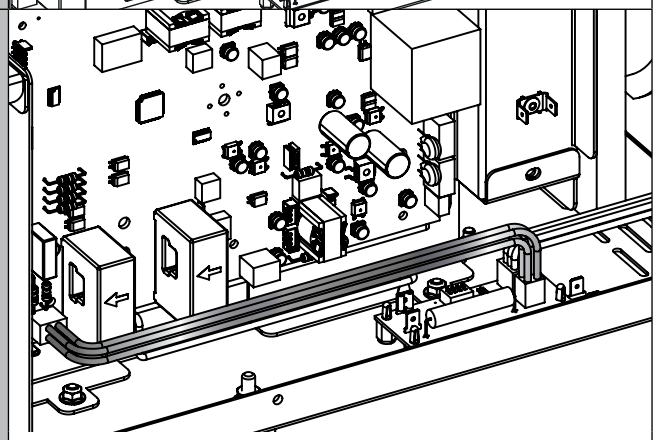

4 x blanc

9

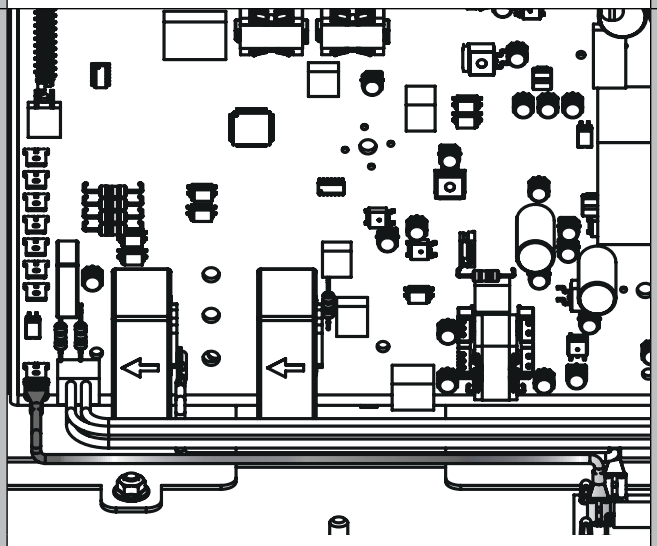

Noir

10

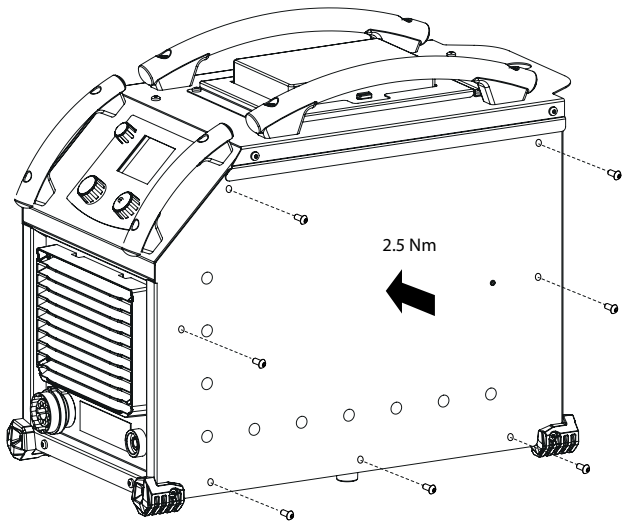

KIT DE LIAISON CNC

FR

CUTTER 70 CT

1

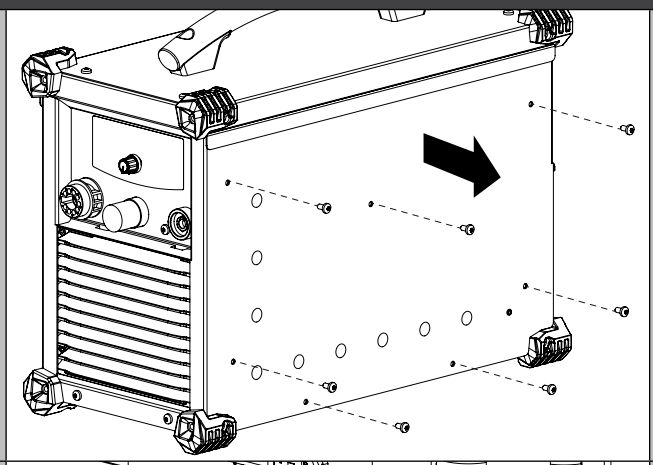

2

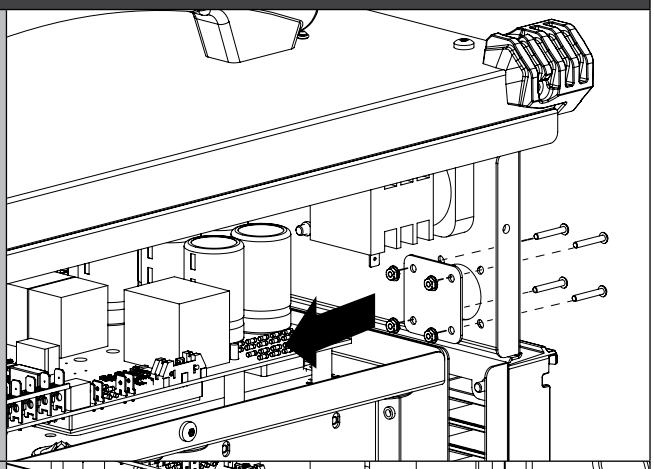

3

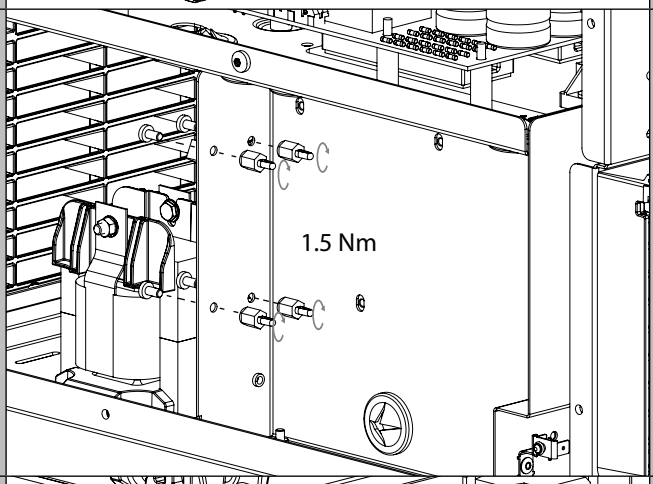

4

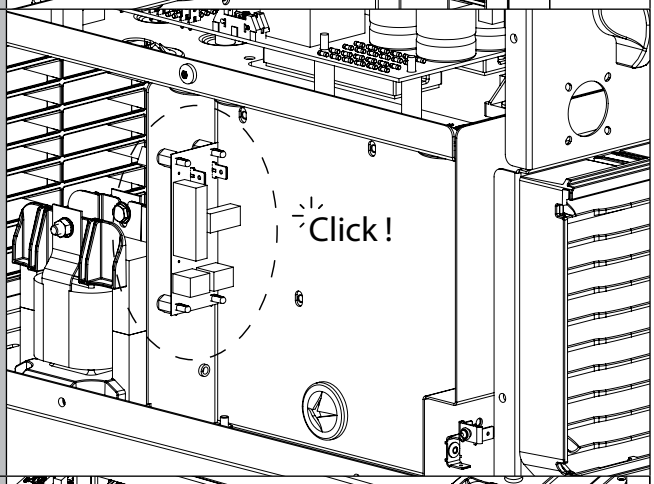

5

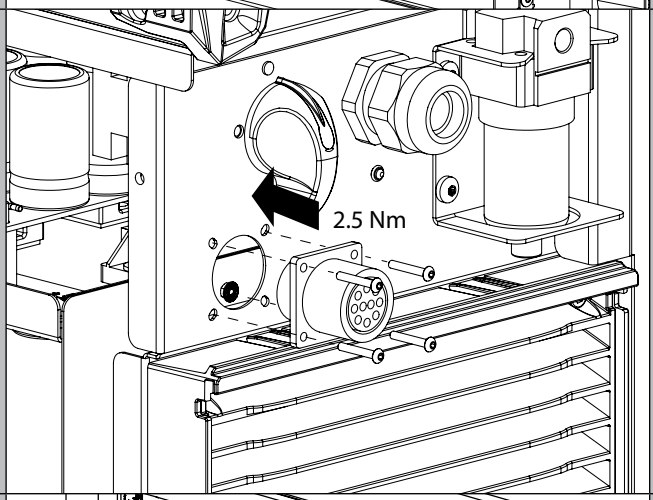

6

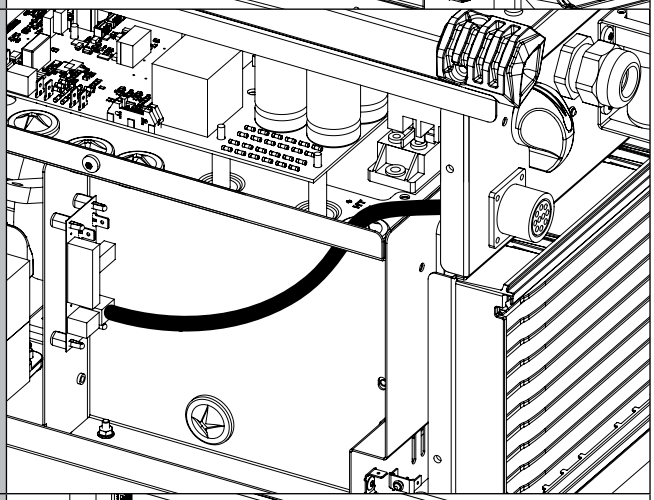

7

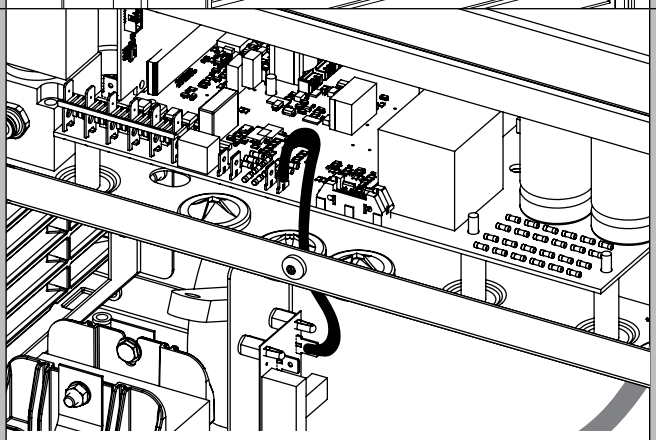

Rouge

8

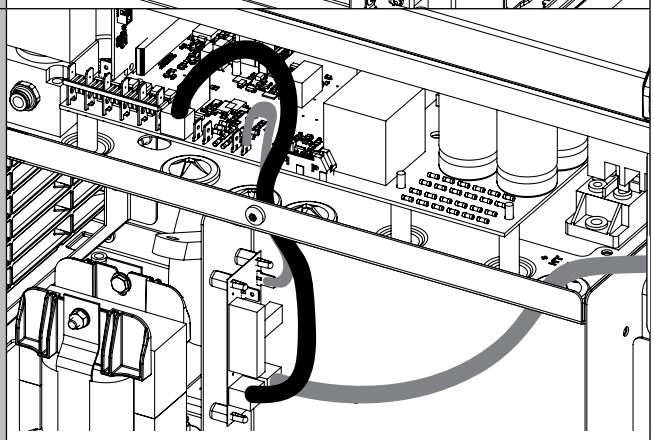

4 x blanc

KIT DE LIAISON CNC

FR

9

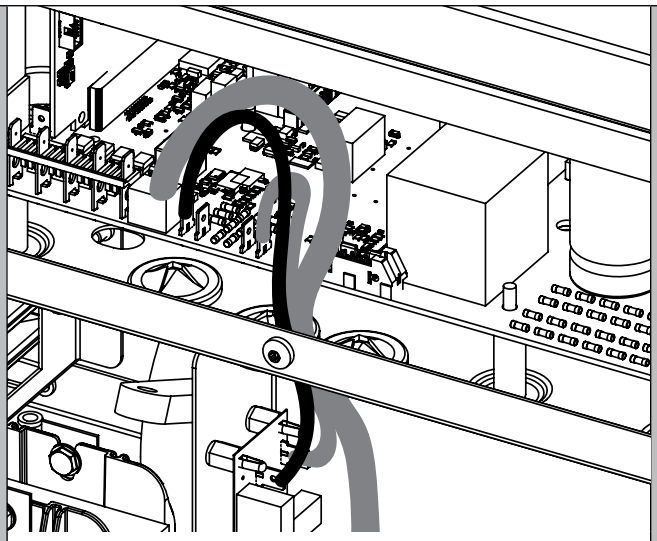

Noir

10

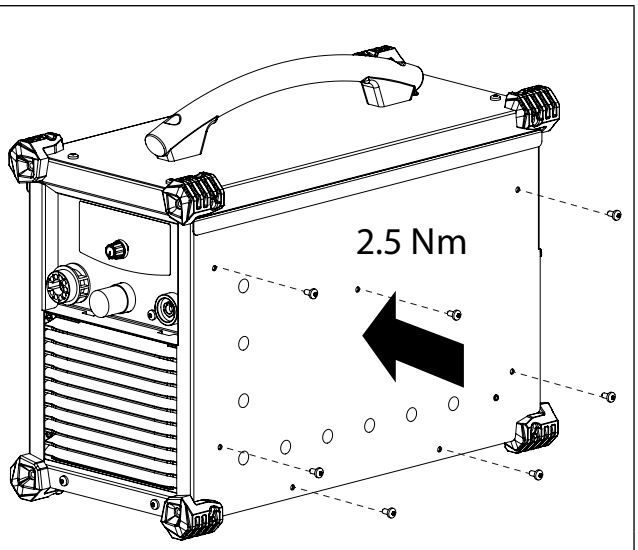

CUTTER 45 CT

1

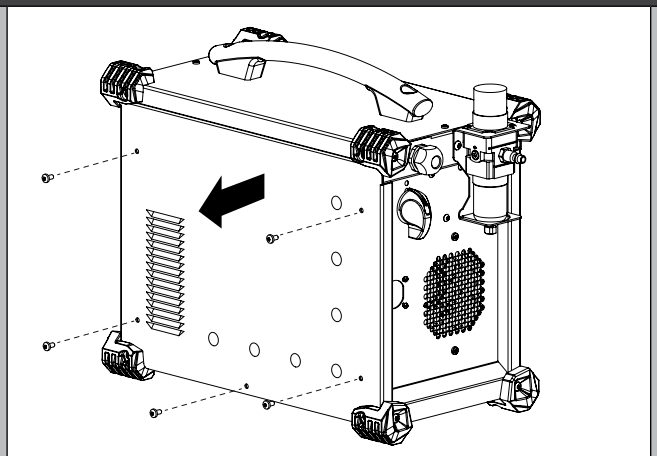

2

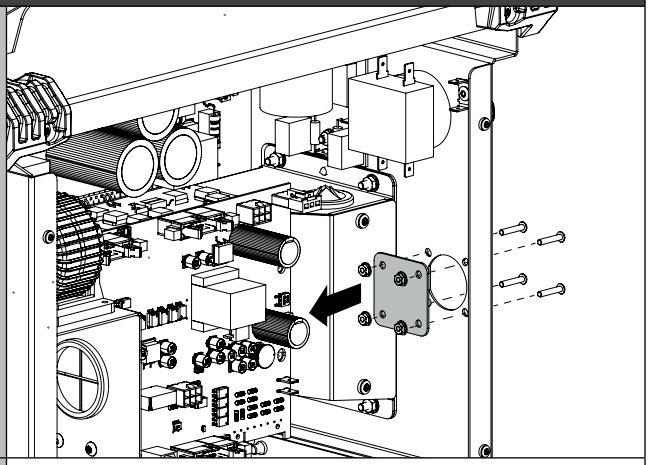

3

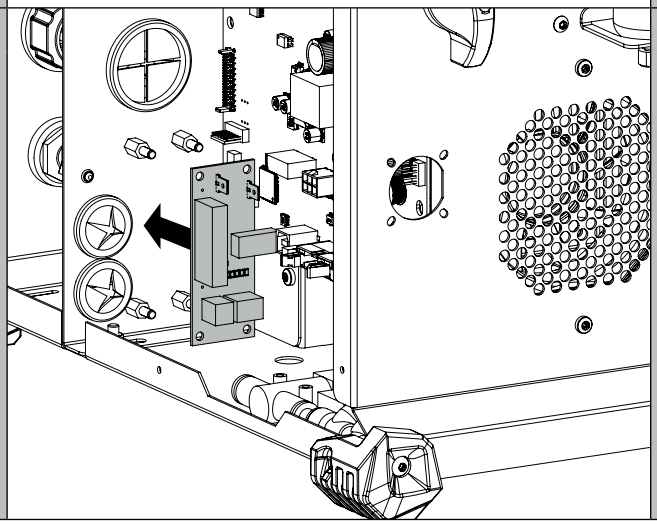

4

Débrancher le fil rouge et noir fourni avec carte du kit CNC

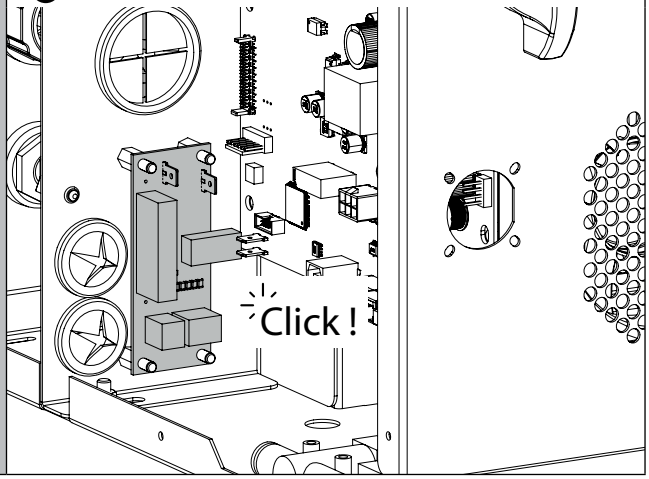

KIT DE LIAISON CNC

FR

5

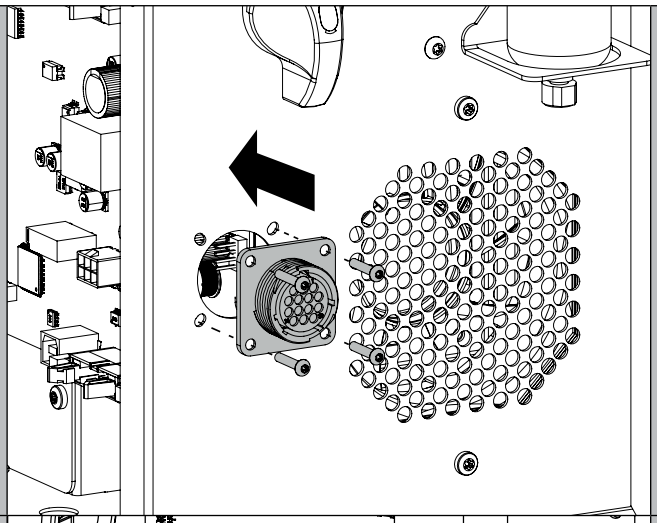

6

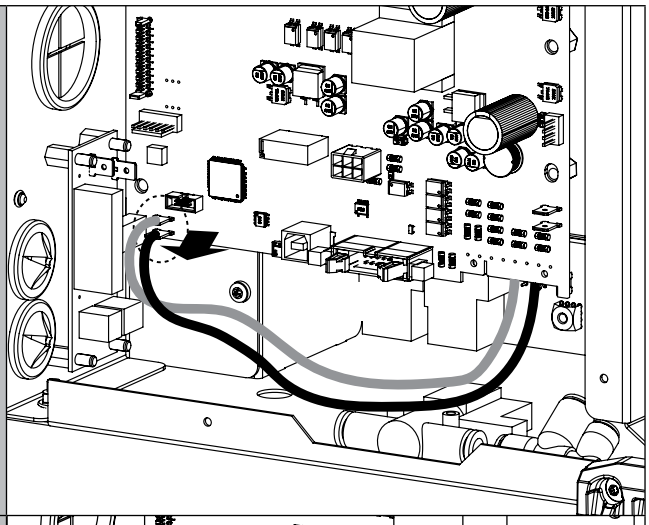

7

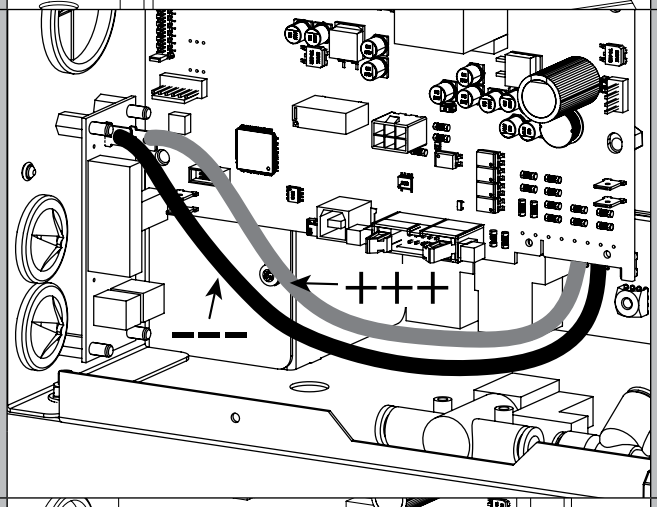

8

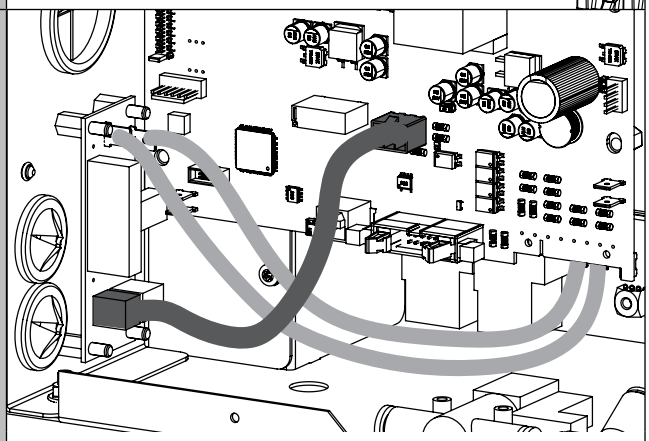

4 x blanc

9

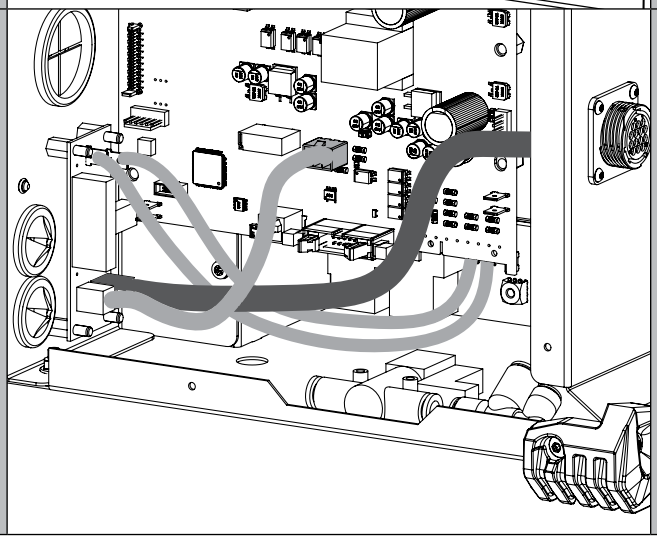

10

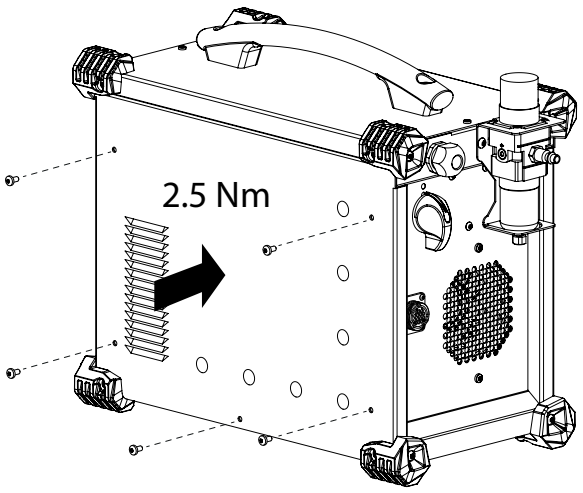

KIT DE LIAISON CNC

FR

NEOCUT 105/125

1

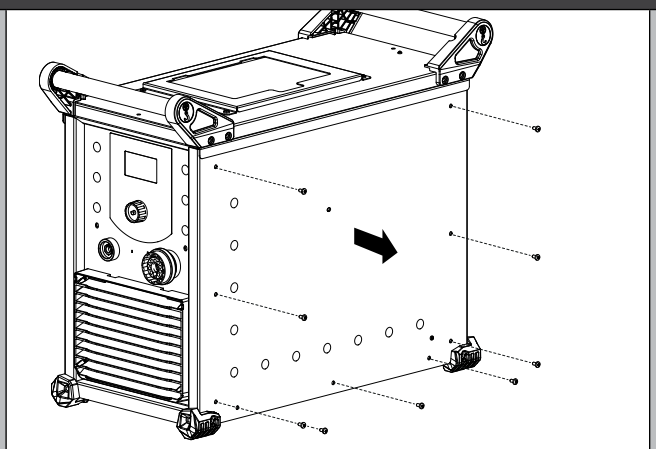

2

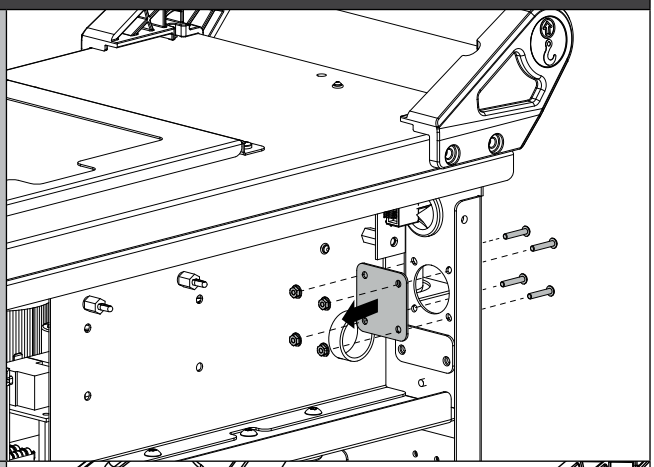

3

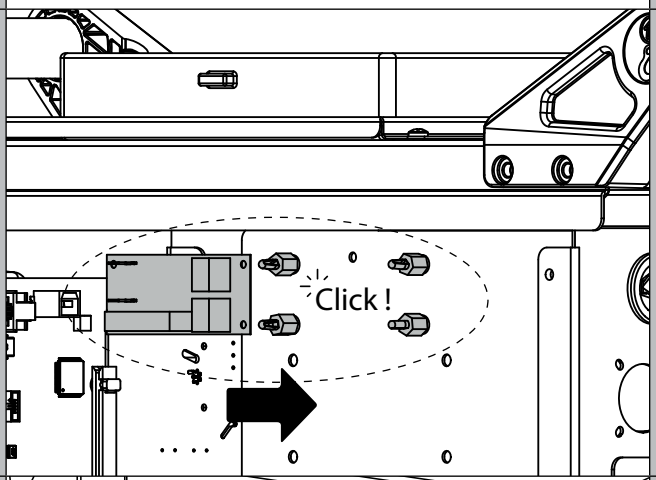

4

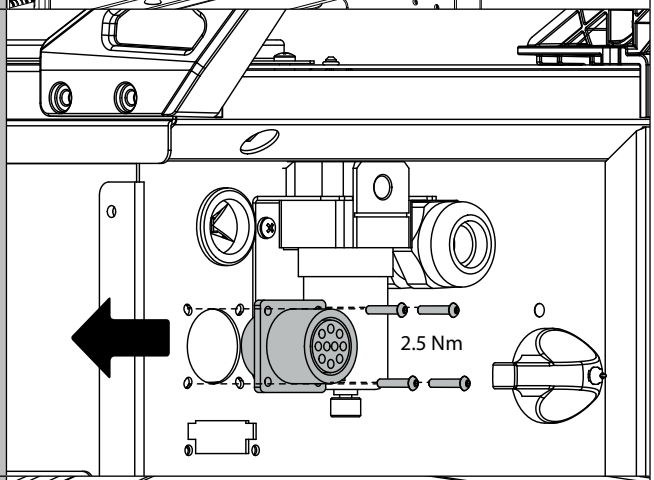

5

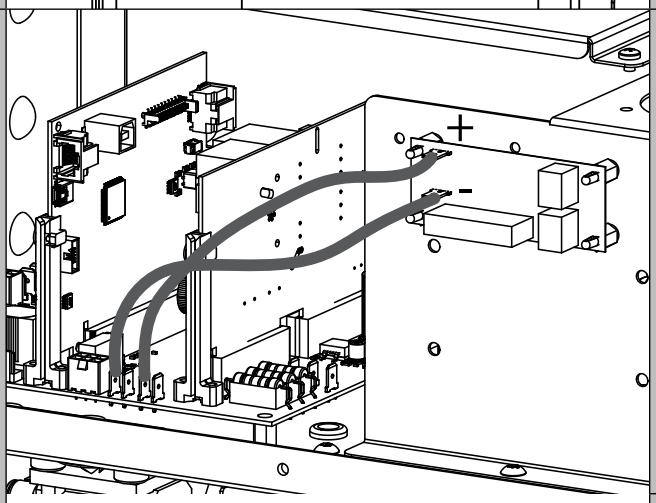

+ rouge / - noir

6

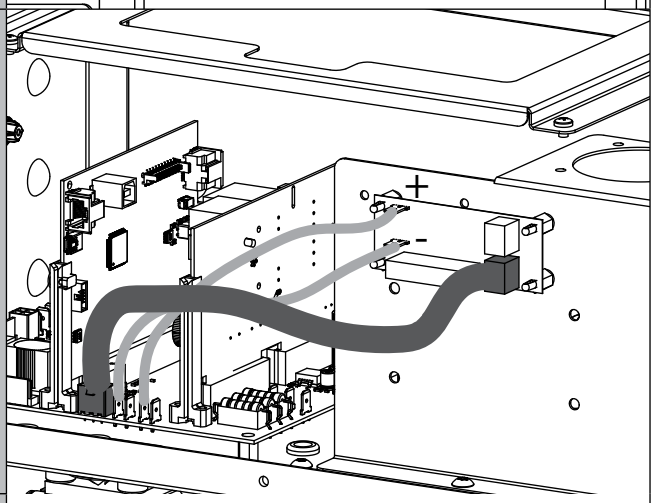

4 x blanc

7

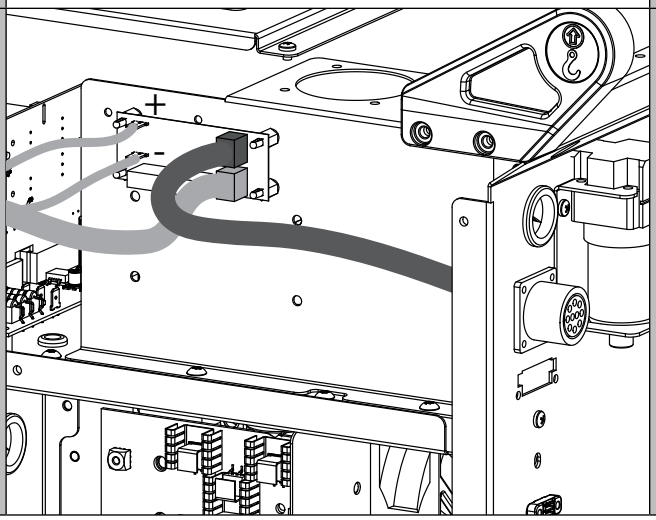

8

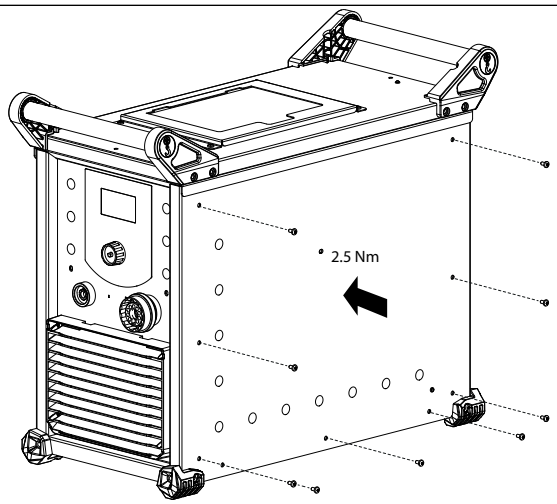

CONFIGURATION DU DIVISEUR DE TENSION

20 : 1	30 : 1	40 : 1	50 : 1	100 : 1
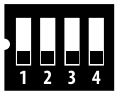	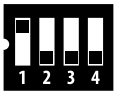	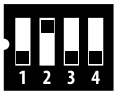	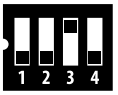	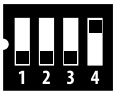

GARANTIE

La garantie couvre tous défauts ou vices de fabrication pendant 2 ans, à compter de la date d'achat (pièces et main d'oeuvre).
La garantie ne couvre pas :
• Toutes autres avaries dues au transport.
• L'usure normale des pièces (Ex. : câbles, pinces, etc.).
• Les incidents dus à un mauvais usage (erreur d'alimentation, chute, démontage).
• Les pannes liées à l'environnement (pollution, rouille, poussière).
En cas de panne, retourner l'appareil à votre distributeur, en y joignant :
- un justificatif d'achat daté (ticket de sortie de caisse, facture….)
- une note explicative de la panne.

CONNECTION KIT CNC

EN

INTRODUCTION

This document describes the installation and the configuration of the connection kit between your Plasma Cutter and a numerically controlled cutting table (CNC).

CONTENT OF THE KIT

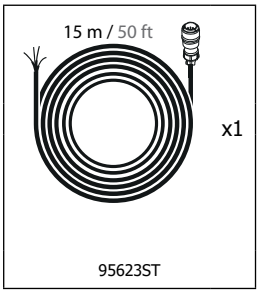

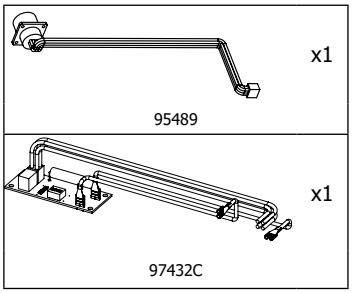

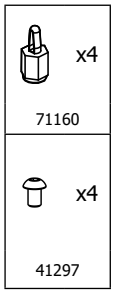



EQUIPMENT REQUIRED

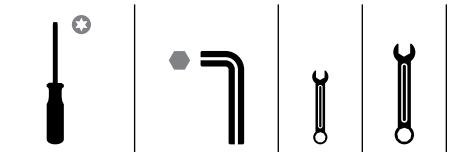

Torx® 20	Allen key n°2	N°5.5	N°8

SET UP

	WARNING **ELECTRIC SHOCKS CAN BE FATAL**
	Disconnect from mains supply before opening the machine. Refer to the instructions of the Plasma cutter for additional safety recommendations.

CUTTER 85A / 125A TRI

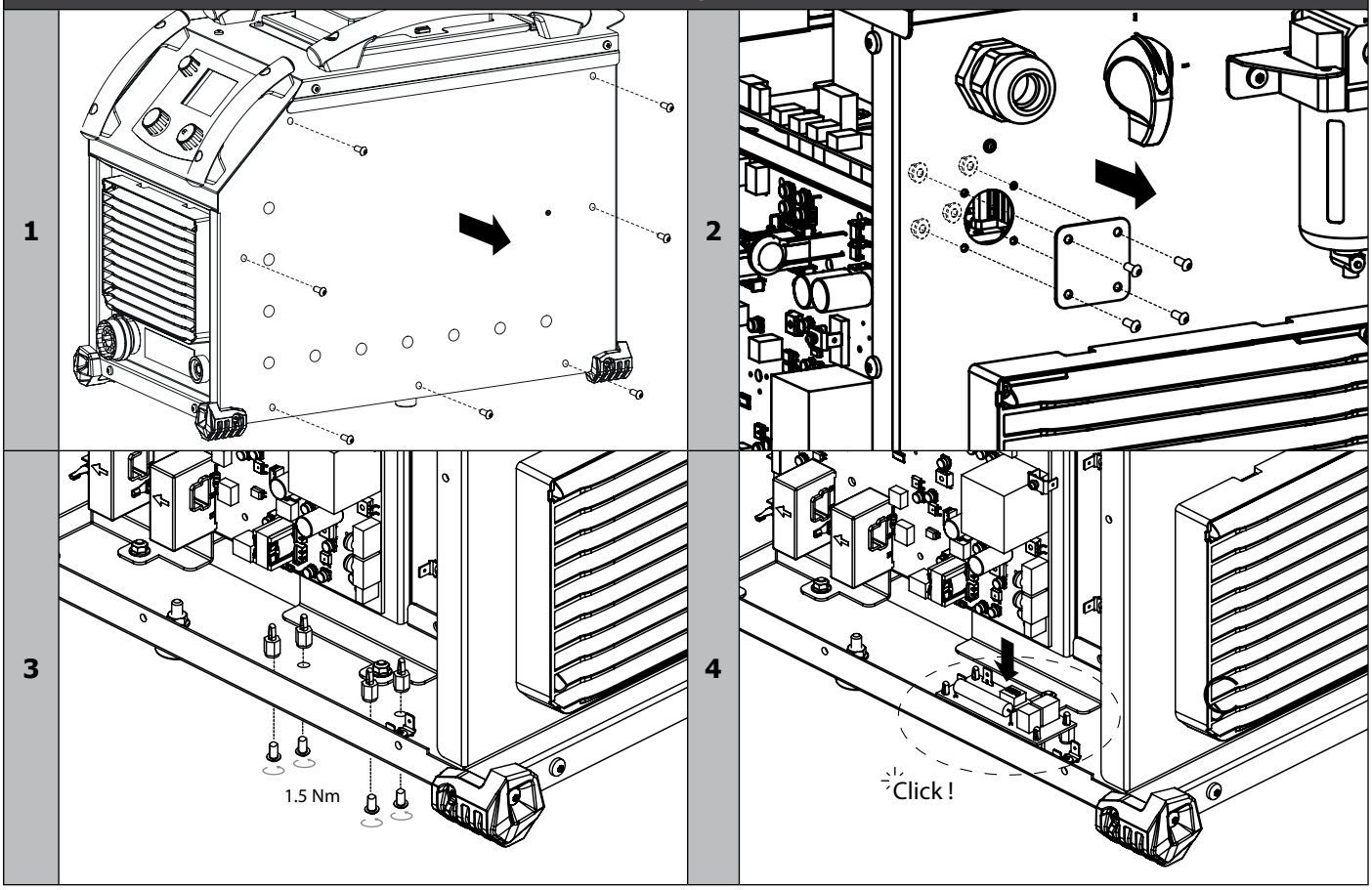

5

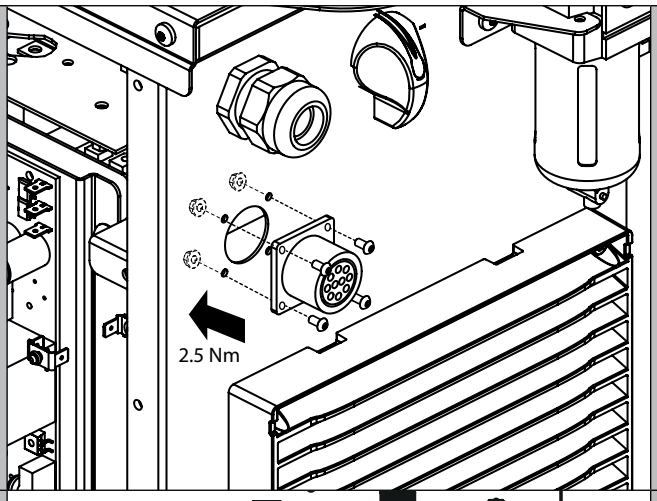

6

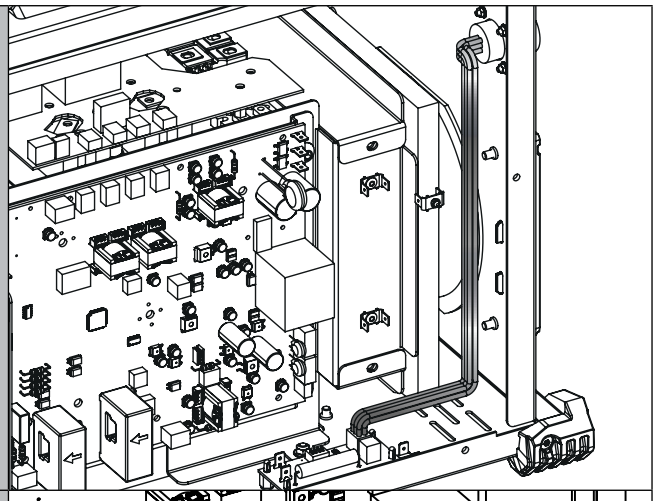

7

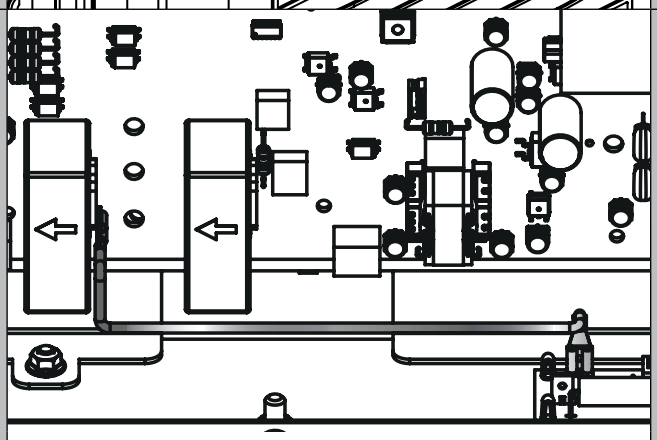

Red

8

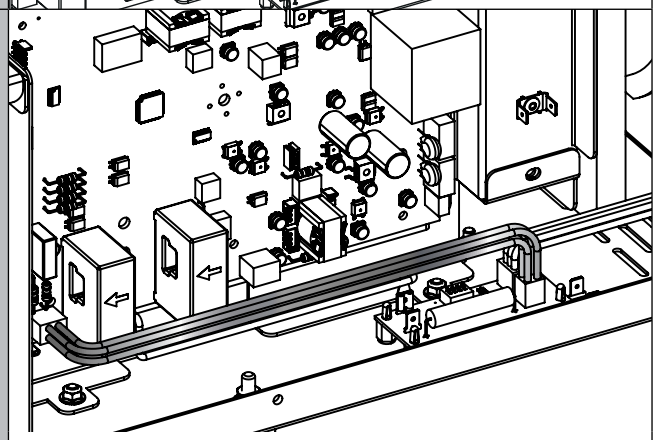

4 x white

9

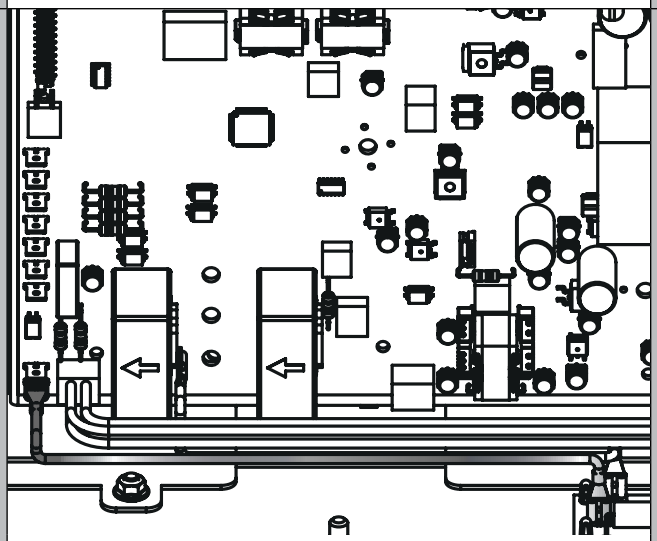

Black

10

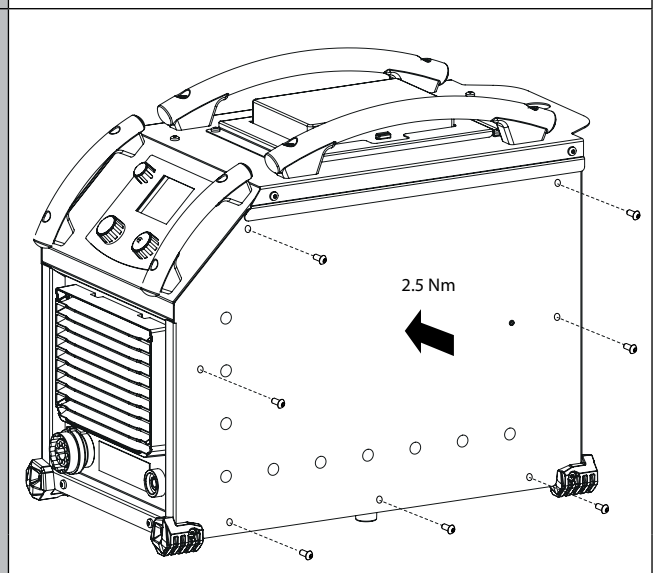

CONNECTION KIT CNC

EN

CUTTER 70 CT

1

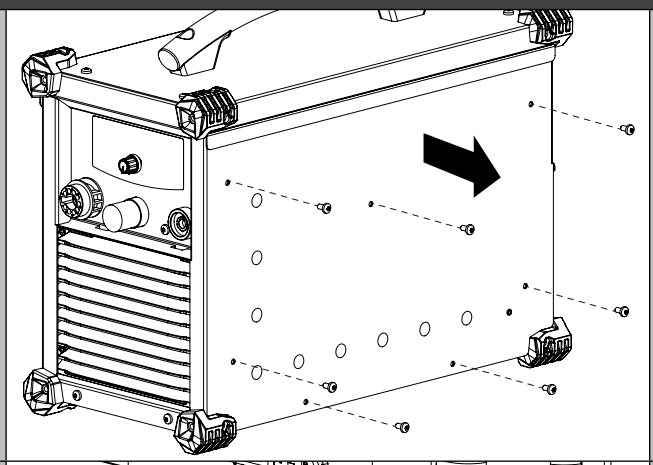

2

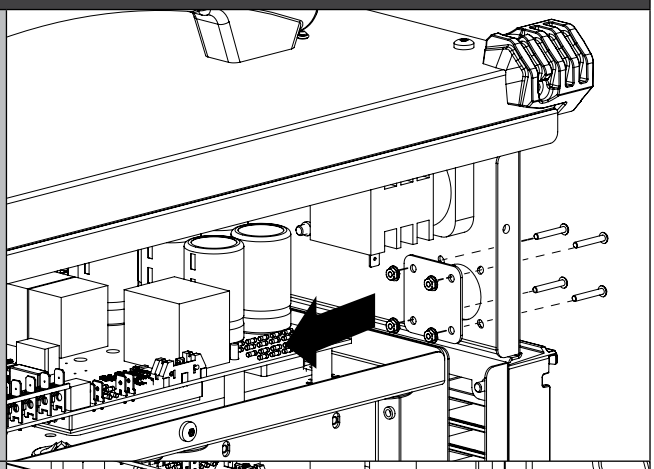

3

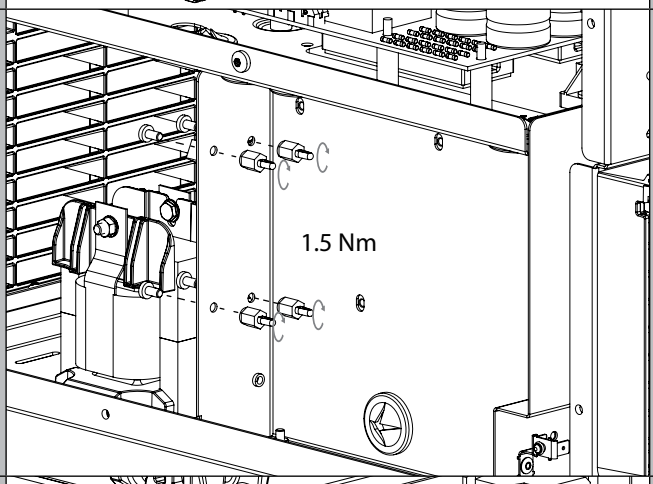

4

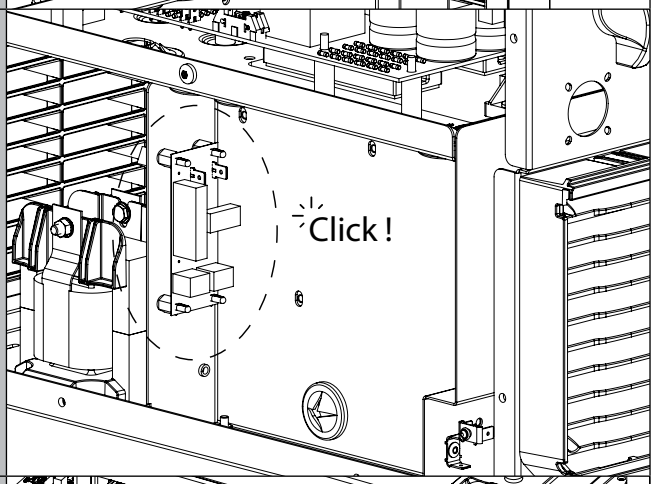

5

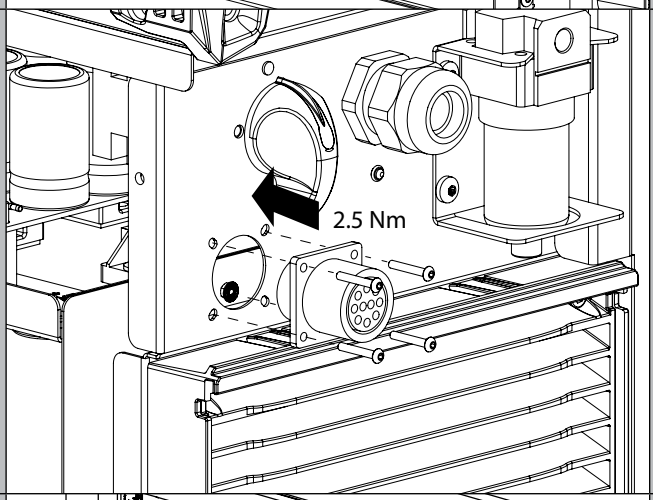

6

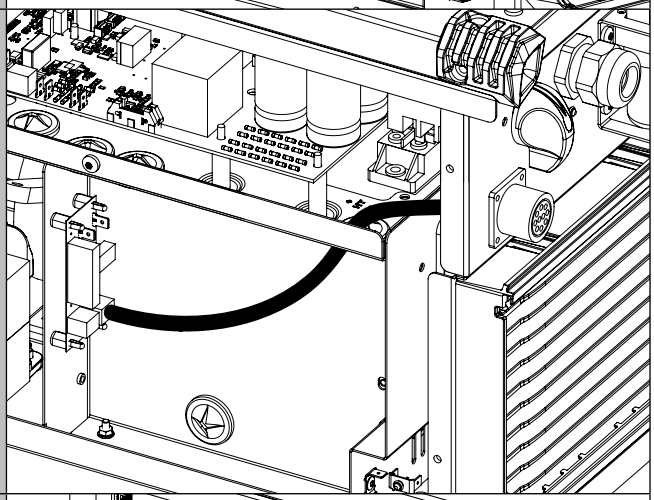

7

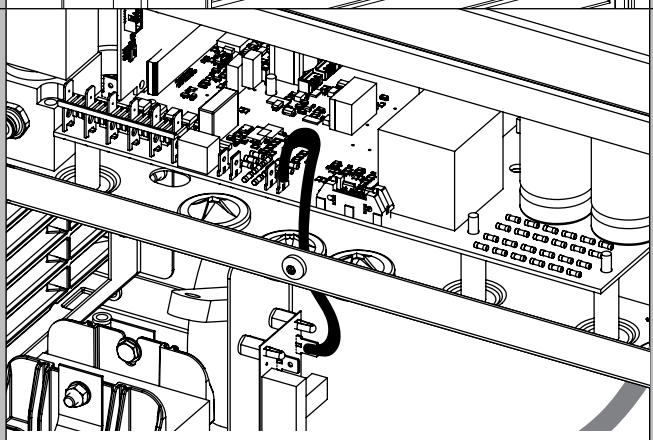

Red

8

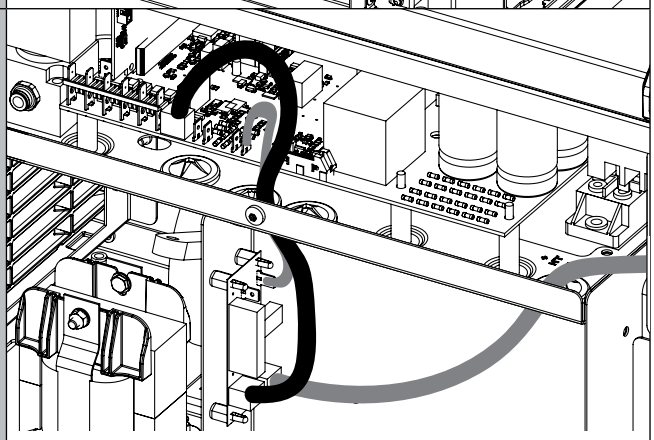

4 x white

9

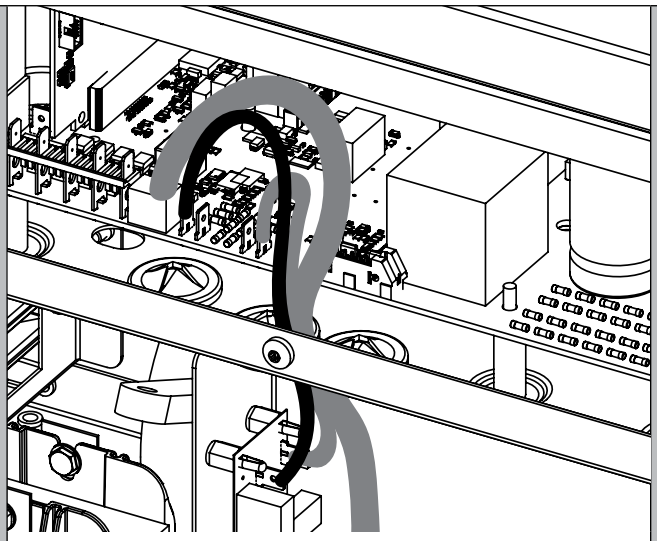

Black

10

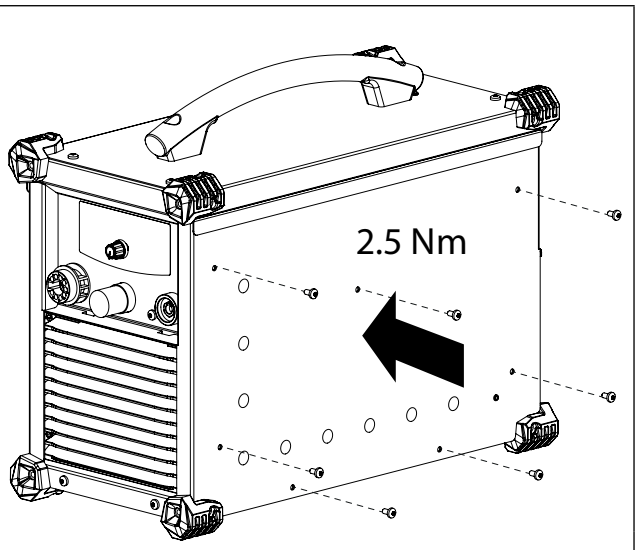

CUTTER 45 CT

1

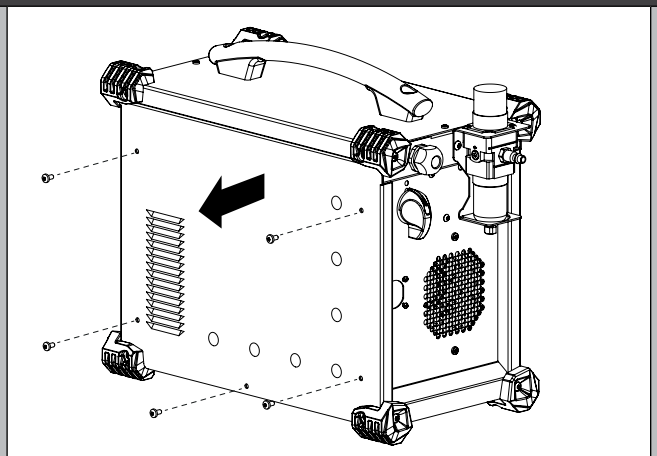

2

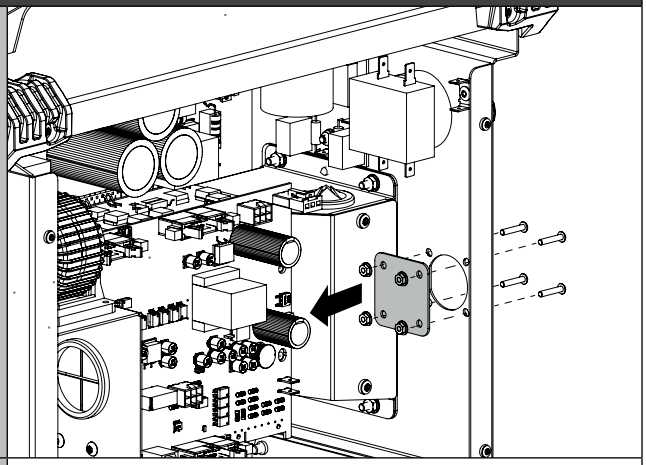

3

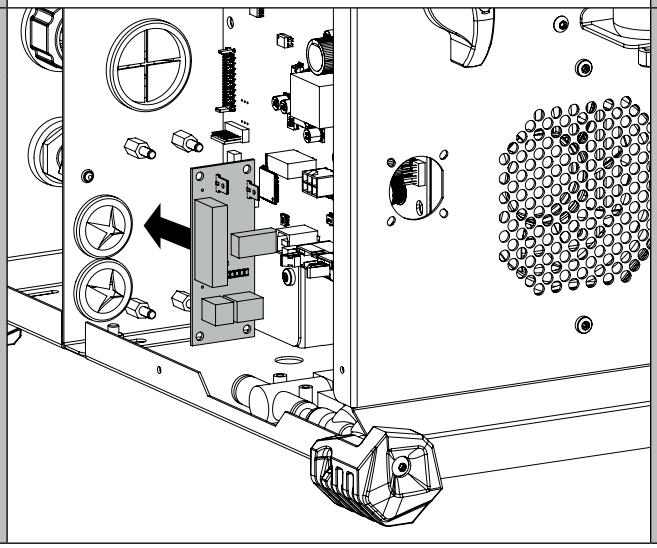

4

ℹ Disconnect the red and black wire supplied with the CNC kit board.

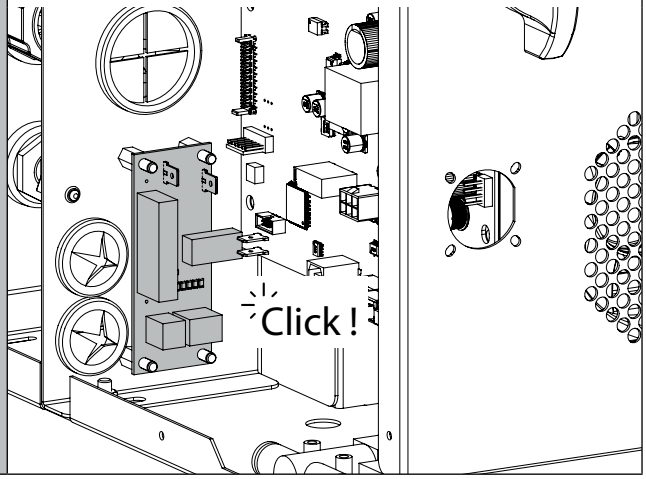

CONNECTION KIT CNC

EN

5

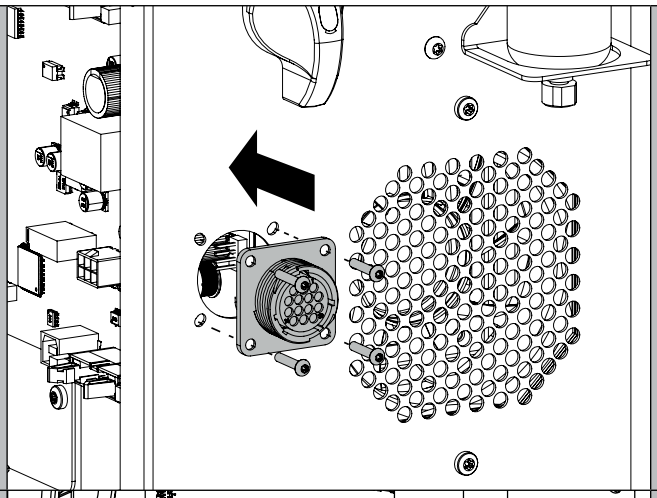

6

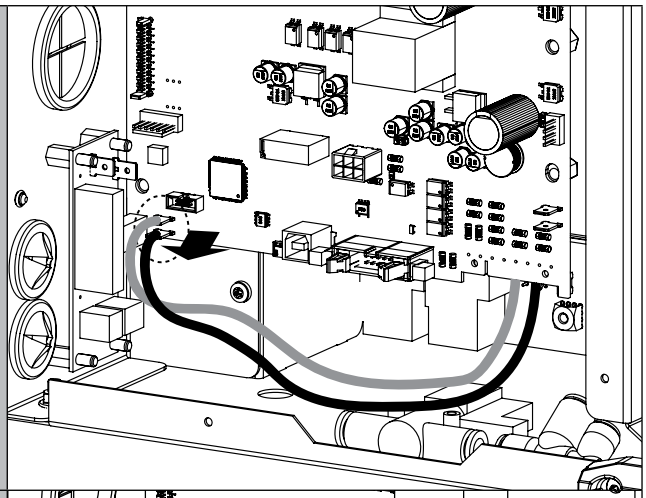

7

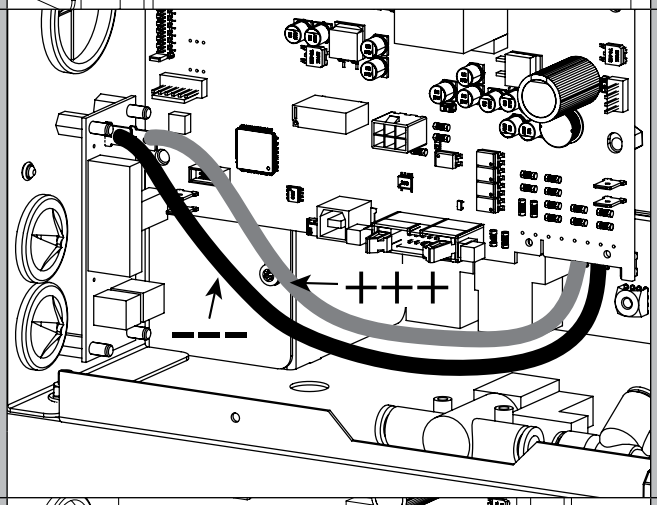

8

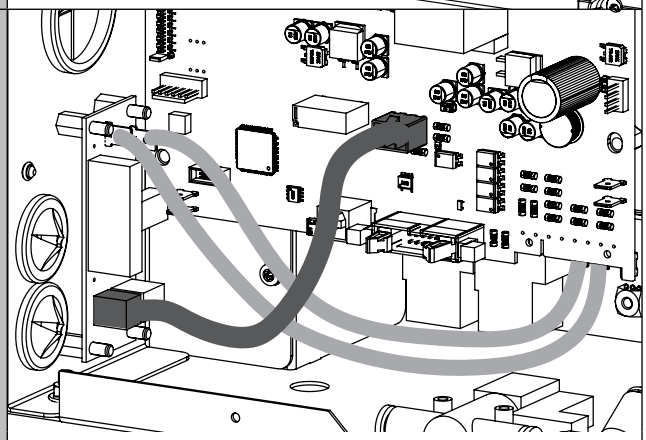

4 x white

9

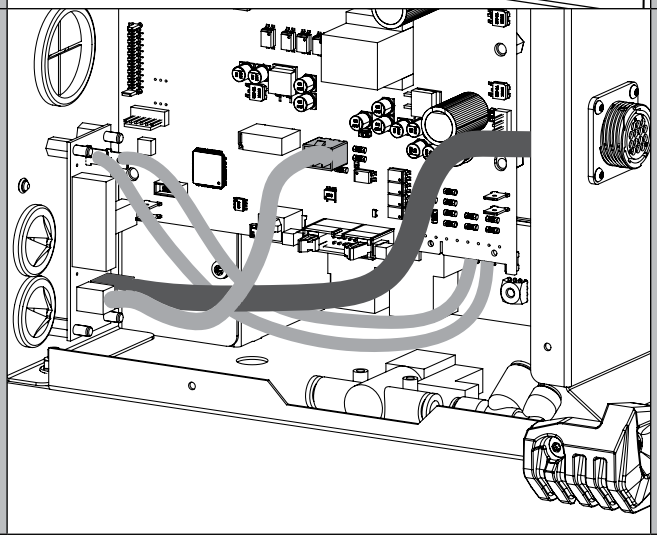

10

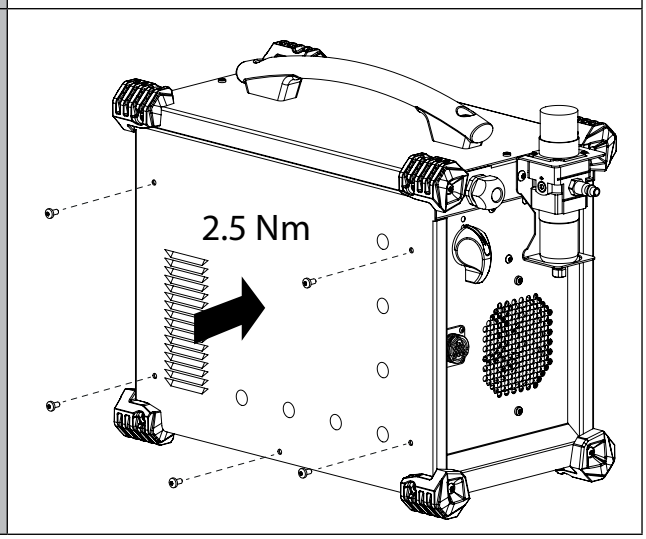

CONNECTION KIT CNC

EN

NEOCUT 105/125

1

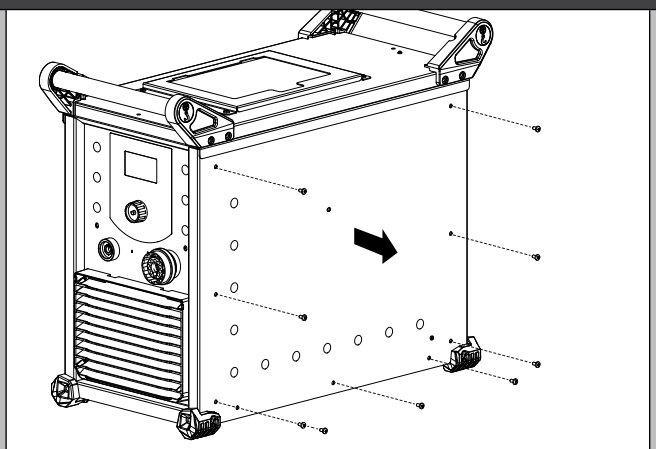

2

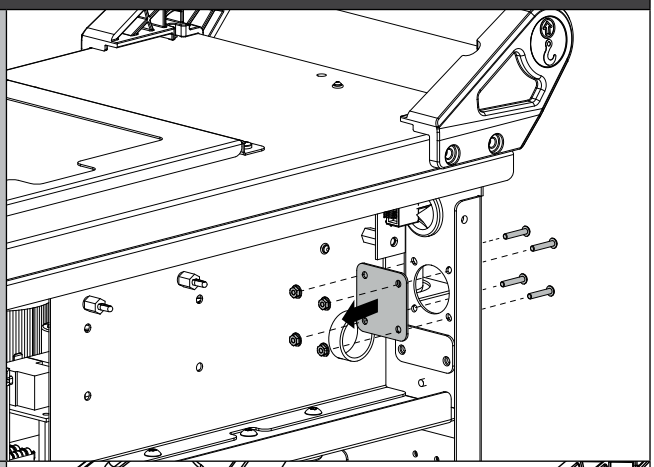

3

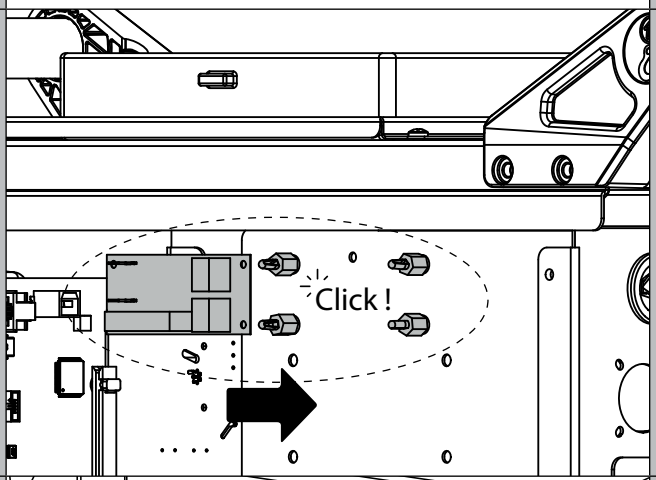

4

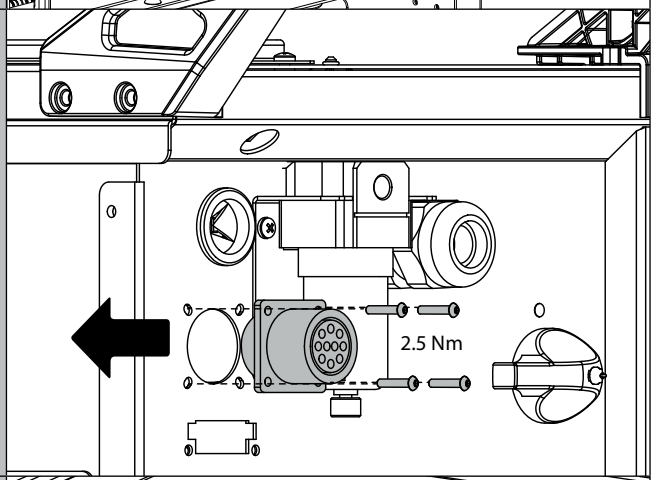

5

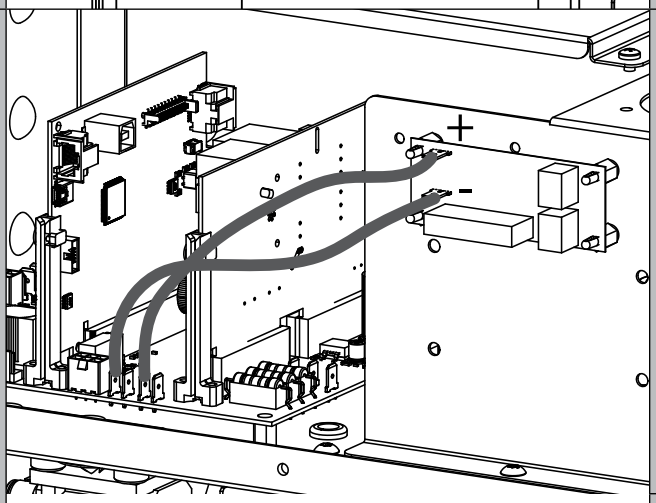

+ red / - black

6

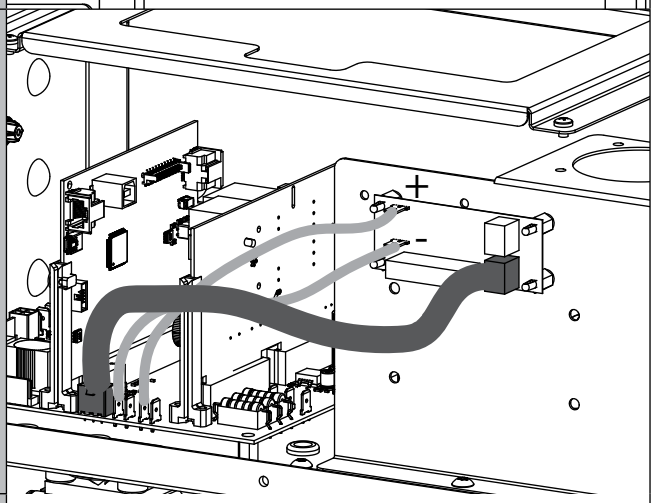

4 x white

7

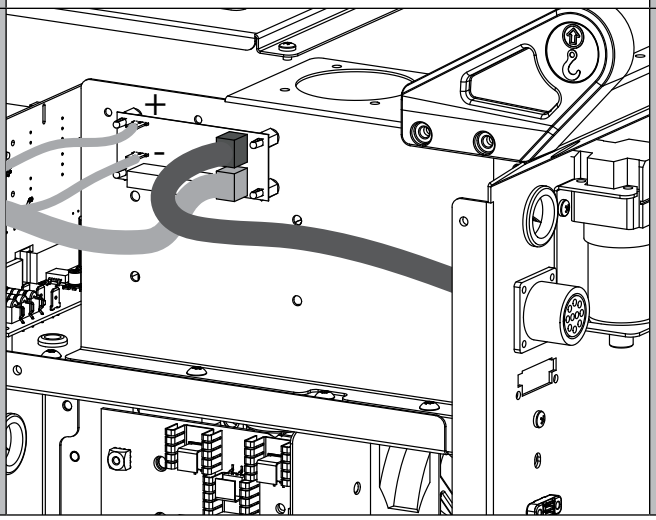

8

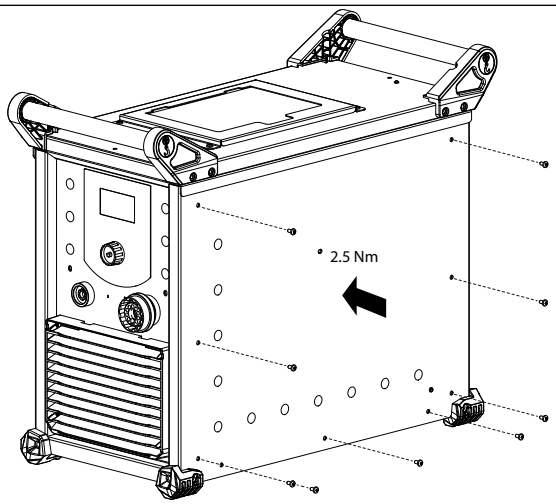

CONFIGURATION OF THE VOLTAGE SPLIT

20 : 1	30 : 1	40 : 1	50 : 1	100 : 1
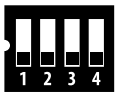	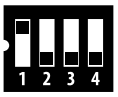	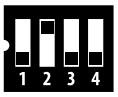	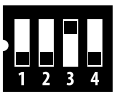	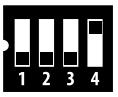

WARRANTY

The warranty covers faulty workmanship for 2 years from the date of purchase (parts and labour).

The warranty does not cover:
- Transit damage.
- Normal wear of parts (eg. : cables, clamps, etc..).
- Damages due to misuse (power supply error, dropping of equipment, disassembling).
- Environment related failures (pollution, rust, dust).

In case of failure, return the unit to your distributor together with:
- The proof of purchase (receipt etc ...)
- A description of the fault reported.

CNC-SCHNITTSTELLEN-SET

DE

EINFÜHRUNG

Dieses Dokument erklärt die Installation und Einstellung des Schnittstellen-sets zwischen einem Plasmacutter und einem CNC gesteuerten Schneidtisch (CNC).

INHALT

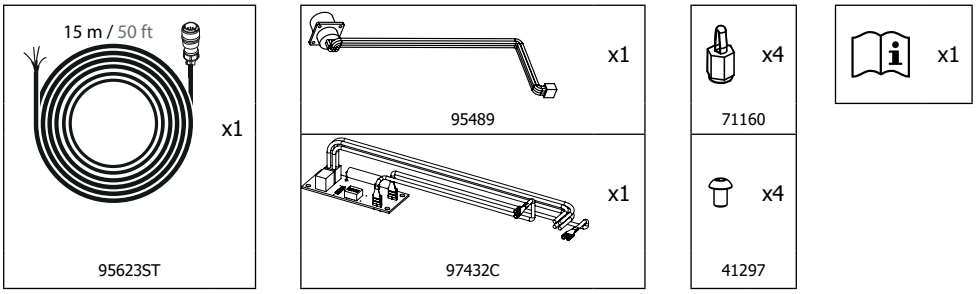

ERFORDERLICHE MATERIALIEN

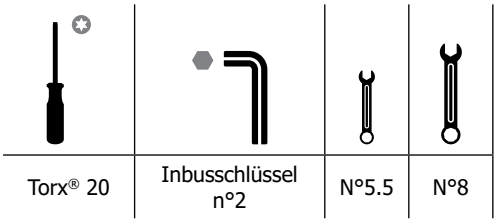

Torx® 20	Inbusschlüssel n°2	N°5.5	N°8

INSTALLATION

	WARNUNG **STROMSCHLÄGE KÖNNEN FATAL SEIN**
	Die Stromversorgung muss ausgeschaltet sein, bevor die Maschine geöffnet wird. Für weitere Sicherheitsvorkehrungen lesen Sie das Benutzerhandbuch Ihres Plasmacutters.

CUTTER 85A / 125A TRI

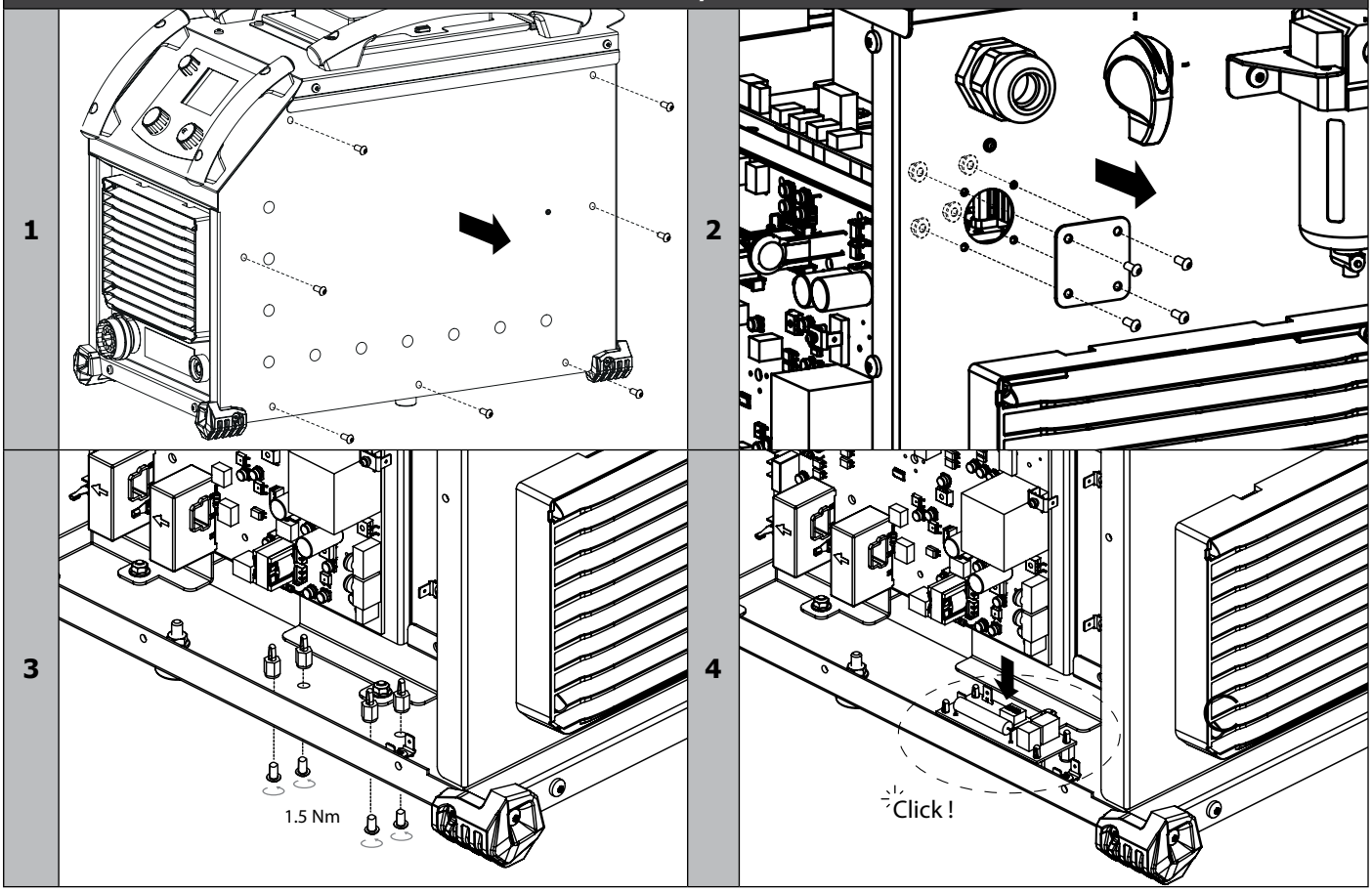

CNC-SCHNITTSTELLEN-SET

DE

5

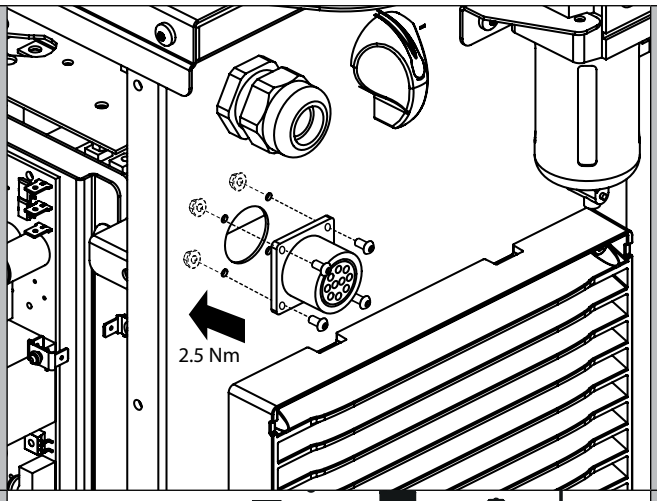

6

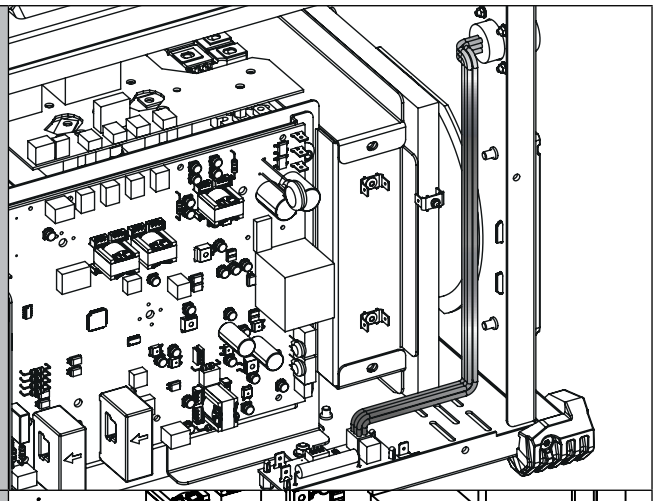

7

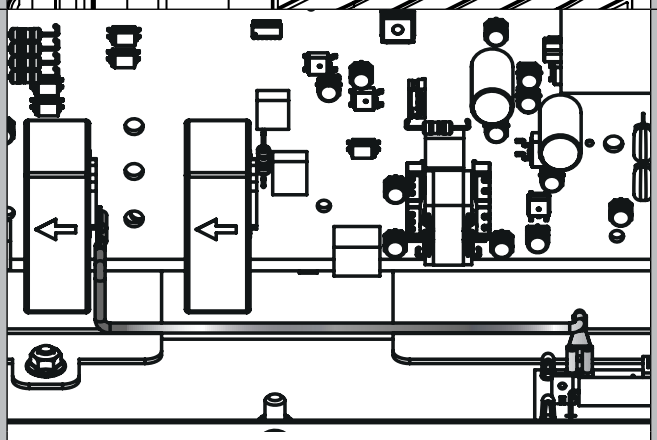

Rot

8

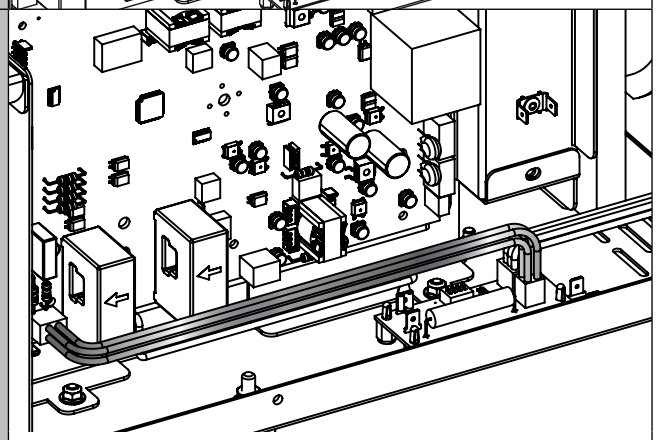

4 x weiß

9

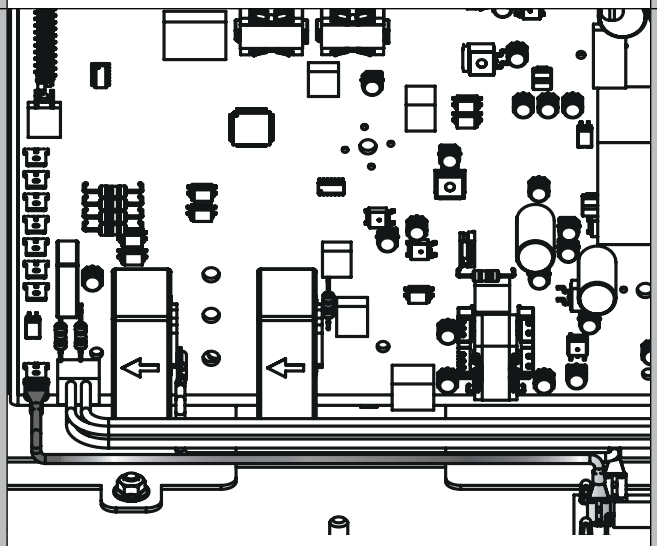

Schwarz

10

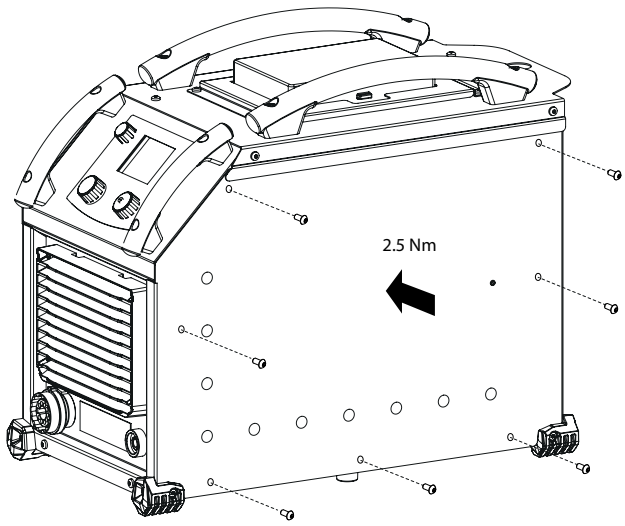

CNC-SCHNITTSTELLEN-SET

DE

CUTTER 70 CT

1

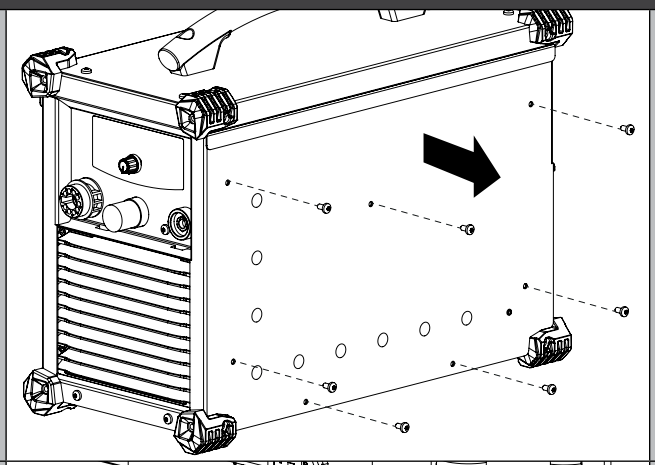

2

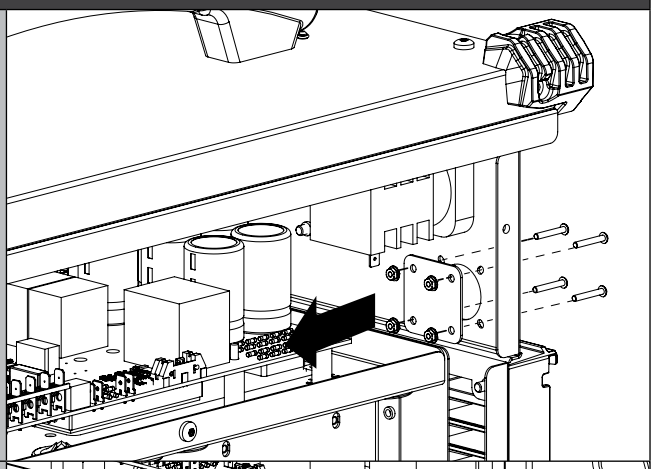

3

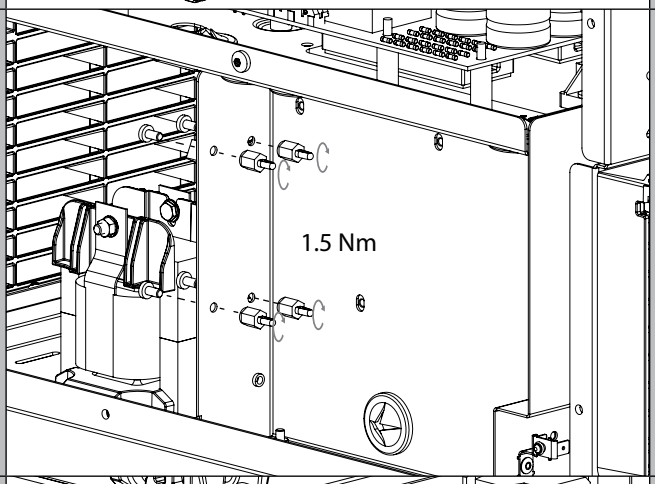

4

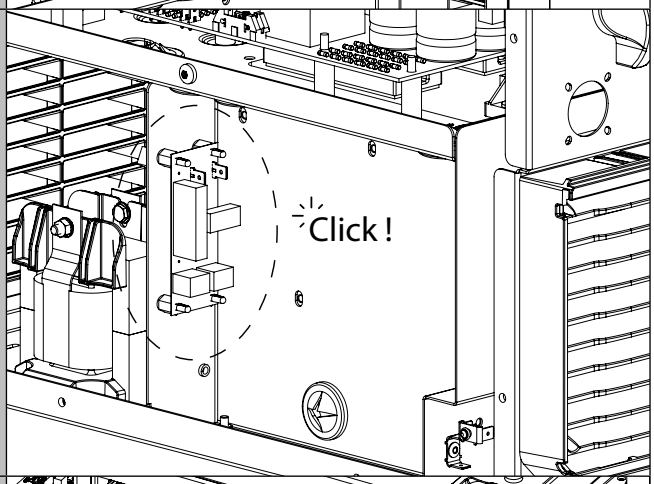

5

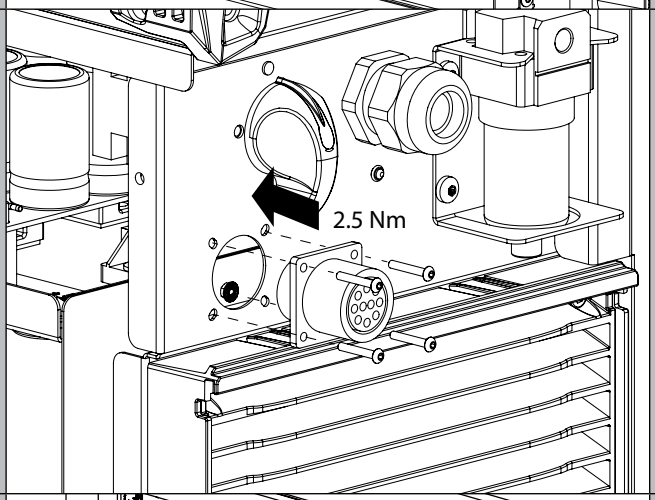

6

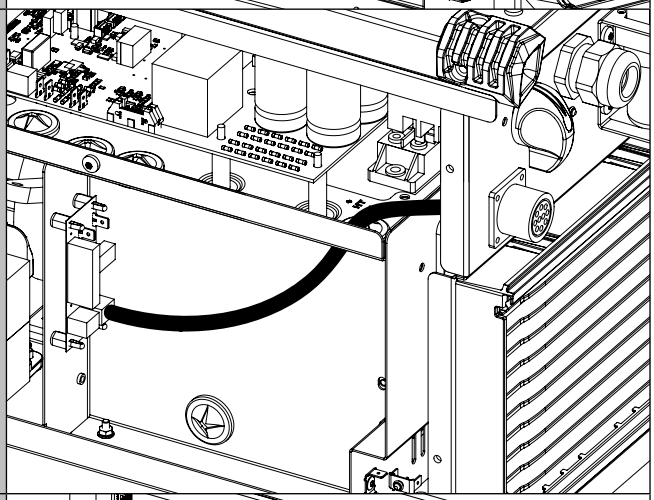

7

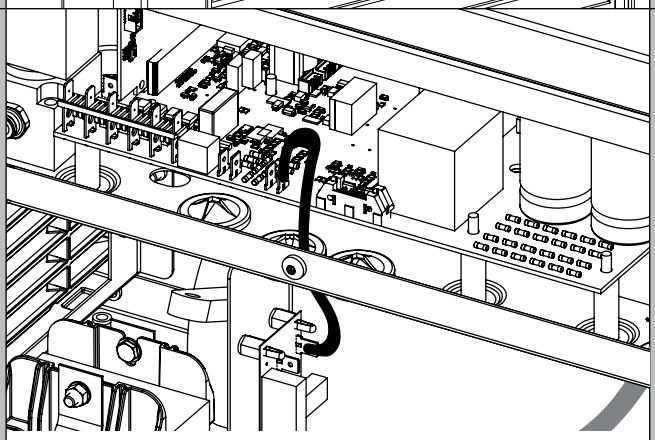

Rot

8

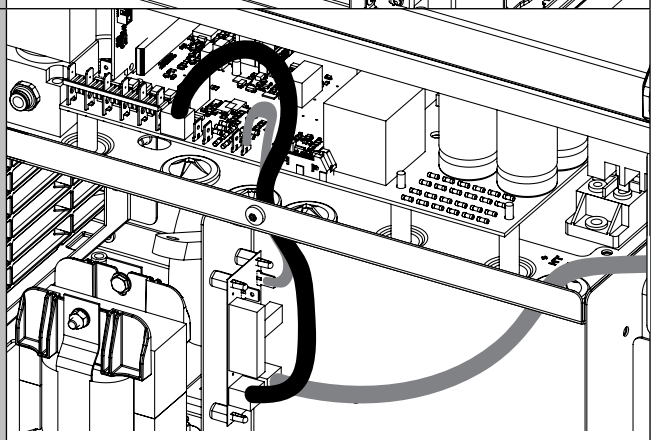

4 x weiß

9

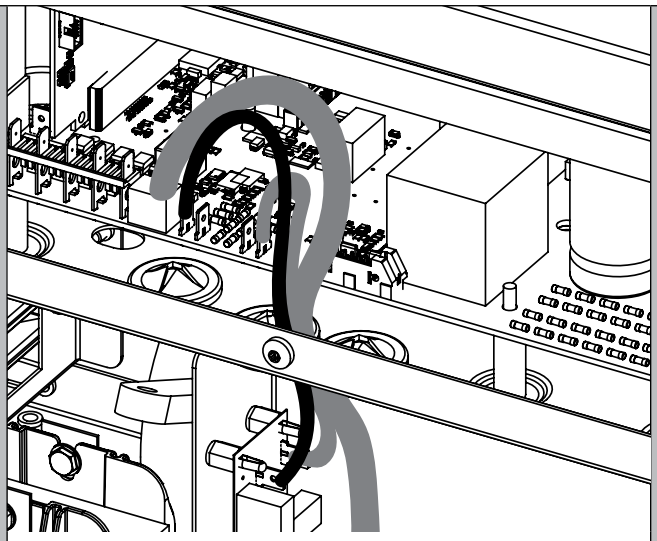

Schwarz

10

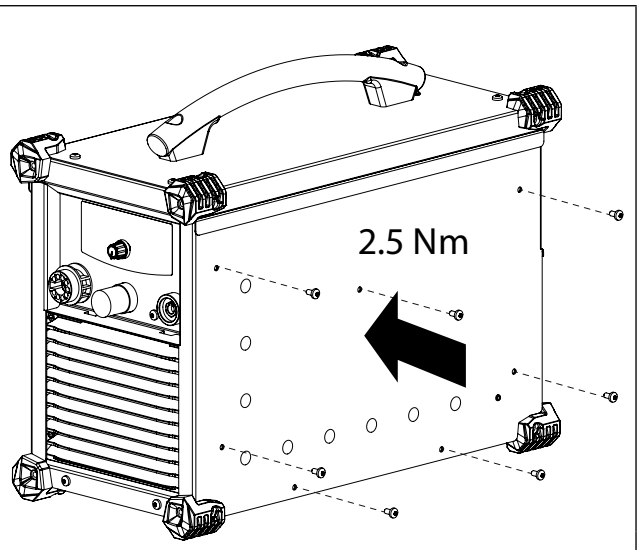

CUTTER 45 CT

1

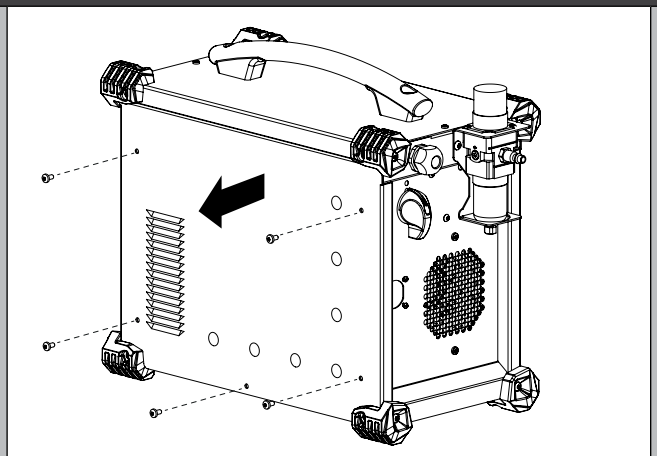

2

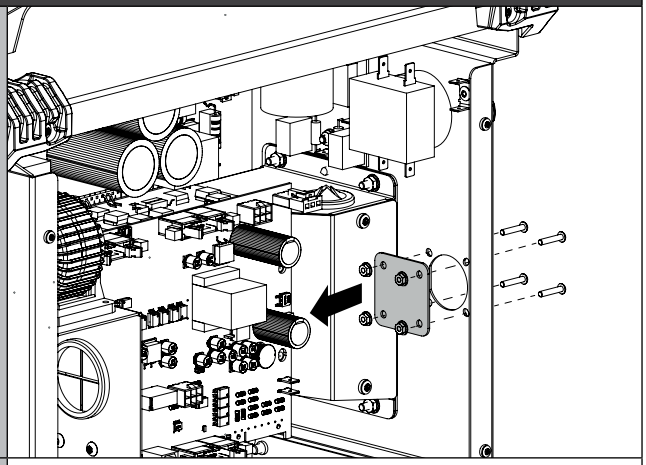

3

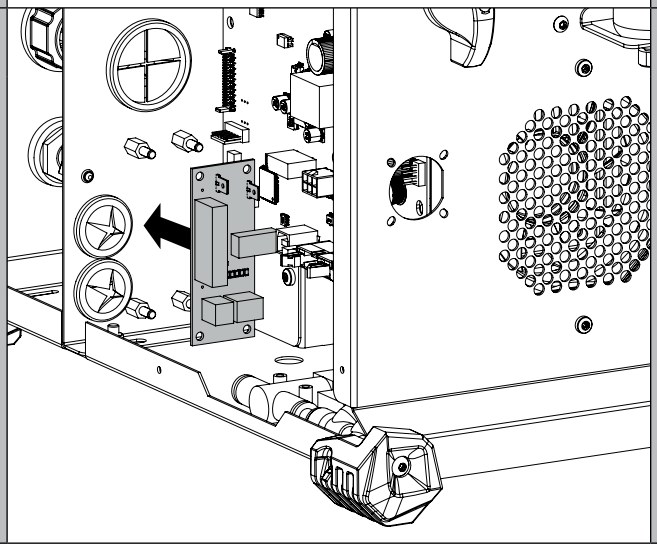

4

ℹ Entfernen Sie das mit der Karte des CNC-Kits gelieferte rote und schwarze Kabel.

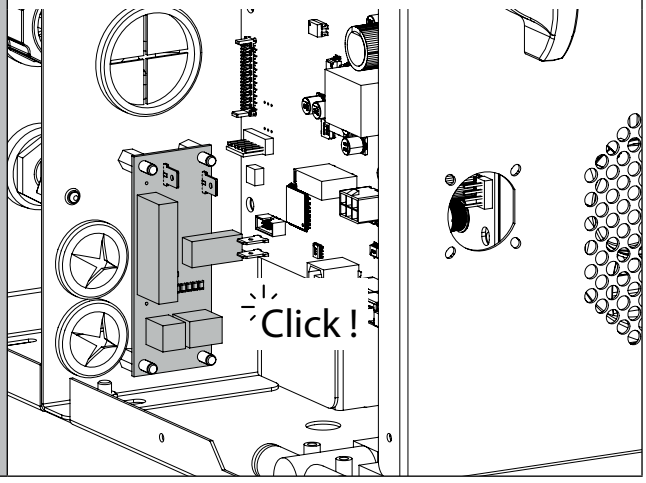

CNC-SCHNITTSTELLEN-SET

DE

5

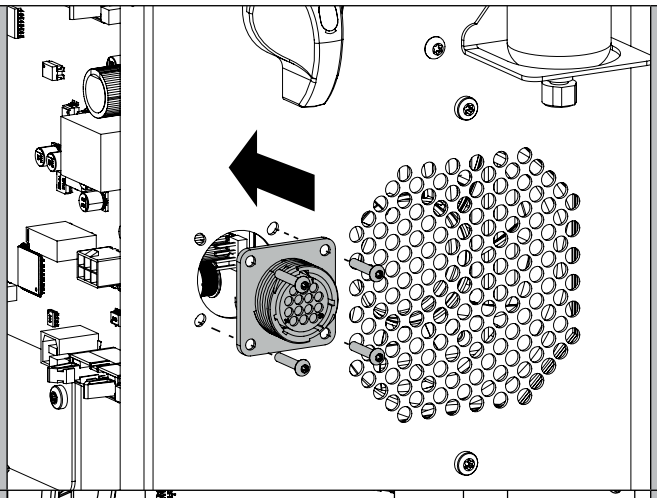

6

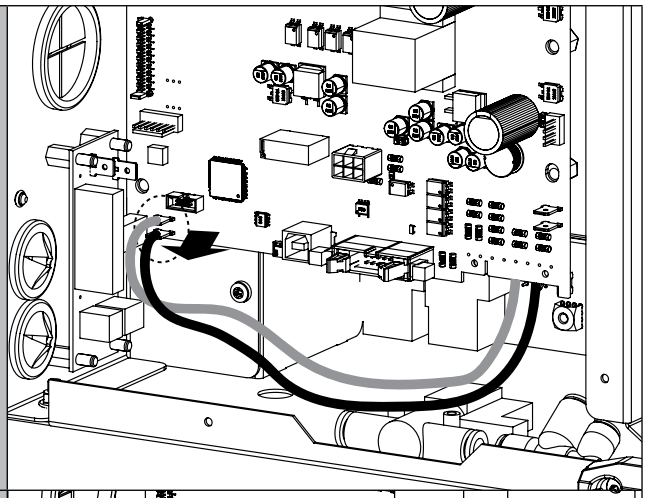

7

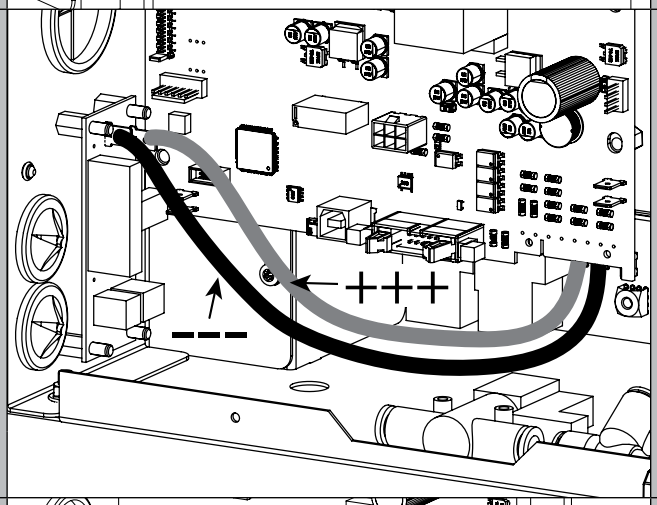

8

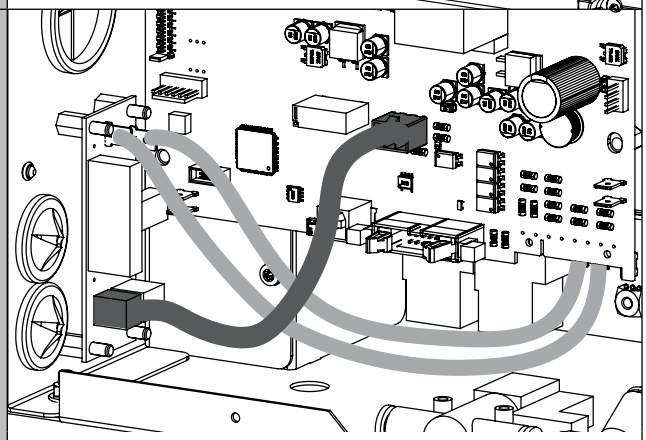

4 x weiß

9

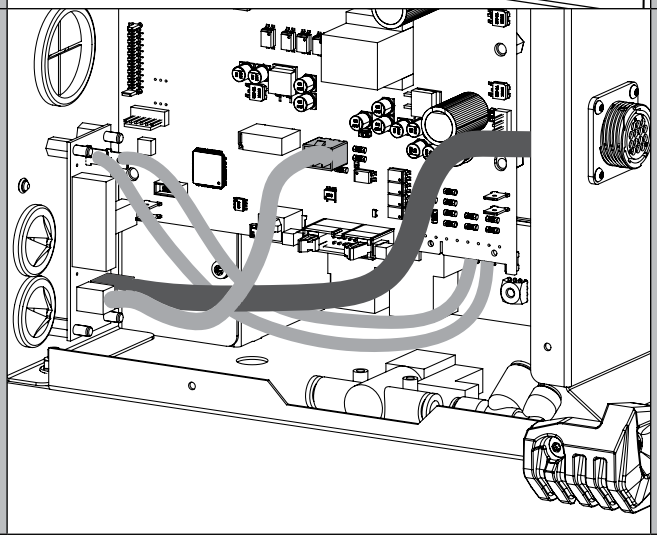

10

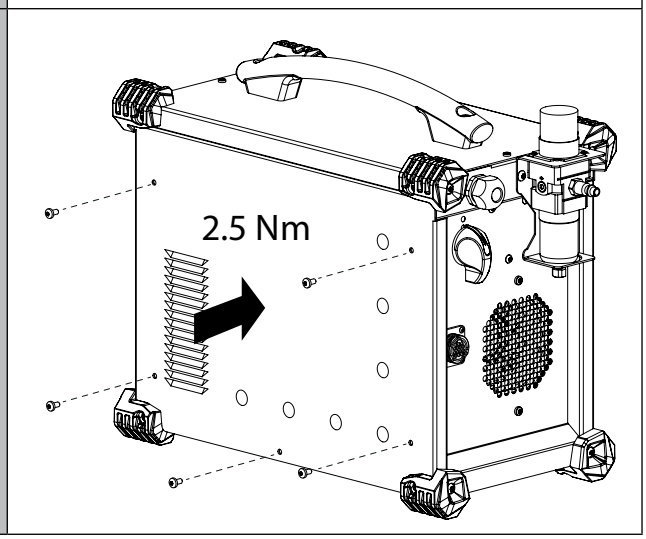

CNC-SCHNITTSTELLEN-SET

DE

NEOCUT 105/125

1

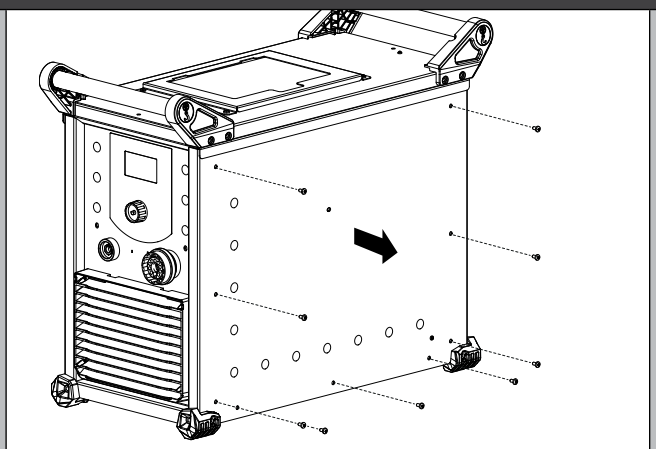

2

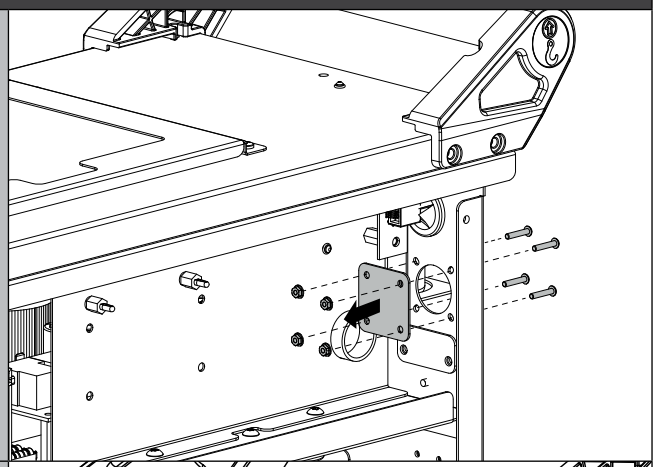

3

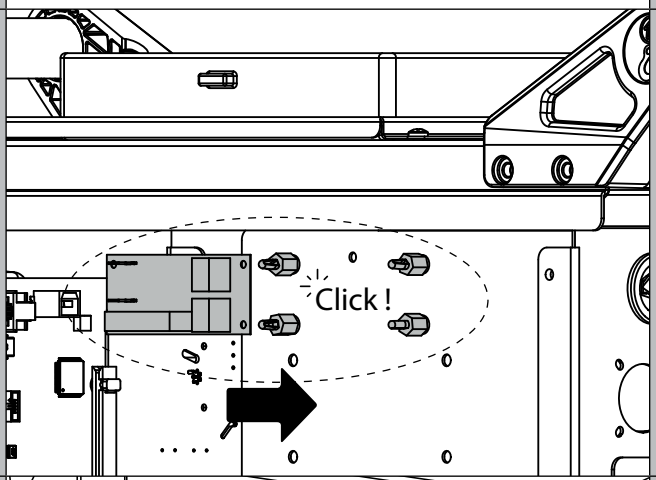

4

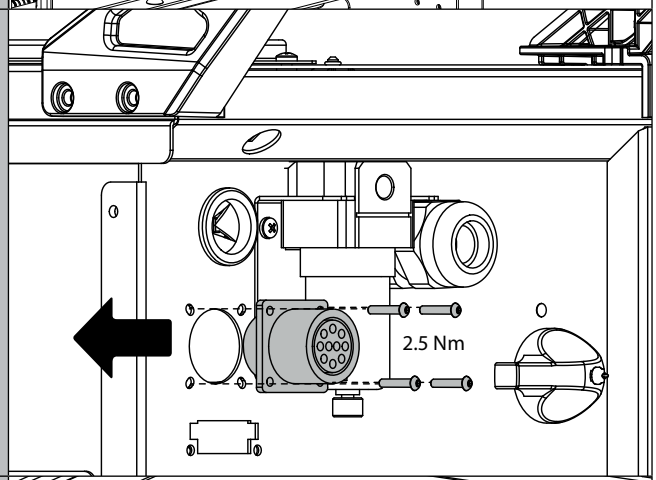

5

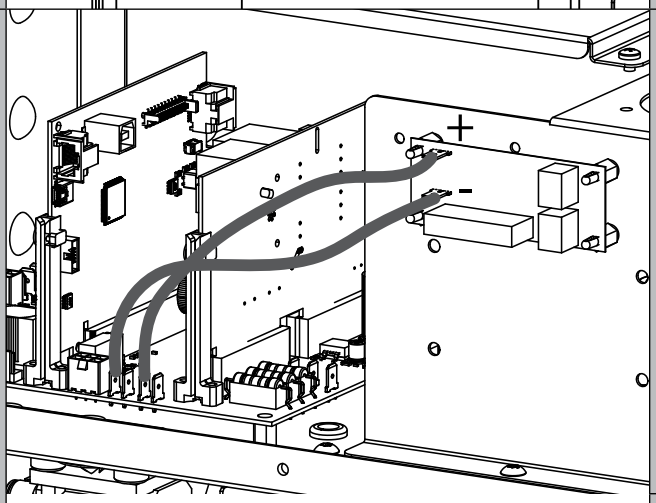

+ rot / - schwarz

6

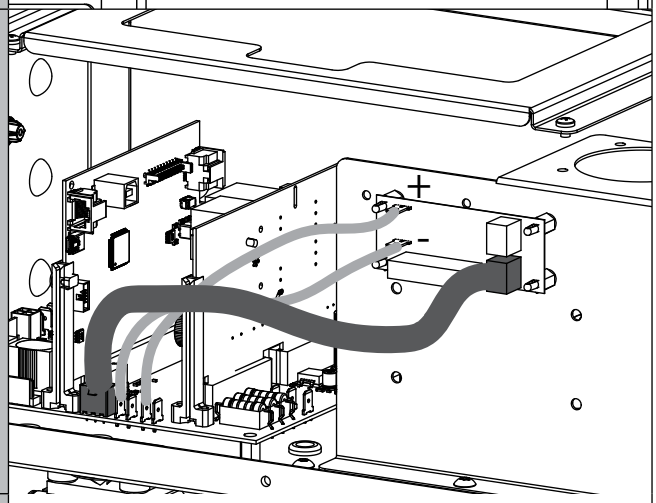

4 x weiß

7

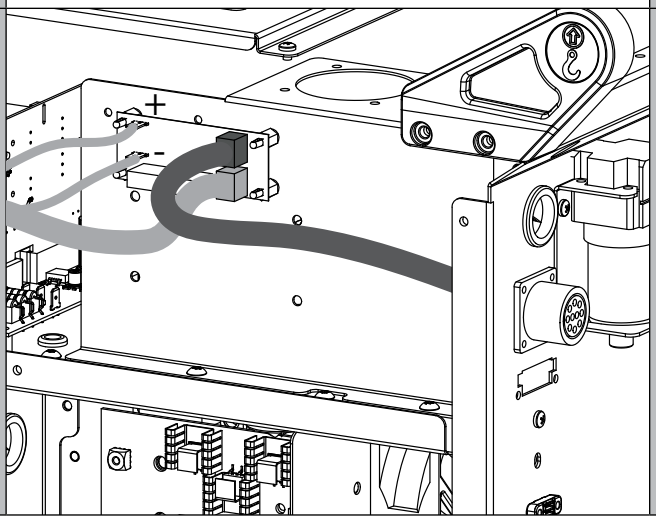

8

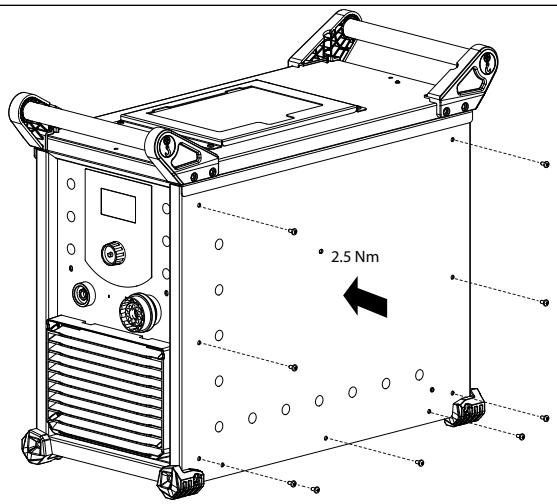

EINSTELLUNG DES SPANNUNGSTEILERS

20 : 1	30 : 1	40 : 1	50 : 1	100 : 1
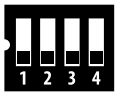	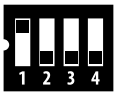	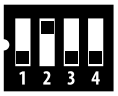	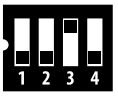	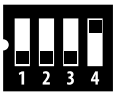

GARANTIE

Die Garantieleistung des Herstellers erfolgt ausschließlich bei Fabrikations- oder Materialfehlern, die binnen 24 Monate nach Kauf angezeigt werden (Nachweis Kaufbeleg).

Die Garantieleistung erfolgt nicht bei:
- Durch Transport verursachten Beschädigungen.
- Normalem Verschleiß der Teile (z.B. : Kabel, Klemmen, usw.) sowie Gebrauchsspuren.
- Von unsachgemäßem Gebrauch verursachten Defekten (Sturz, harte Stöße, Demontage).
- Durch Umwelteinflüsse entstandene Defekte (Verschmutzung, Rost, Staub).

Die Reparatur erfolgt erst nach Erhalt einer schriftlichen Akzeptanz (Unterschrift) des zuvor vorgelegten Kostenvoranschlages durch den Besteller. Im Fall einer Garantieleistung trägt JBDC ausschließlich die Kosten für den Rückversand an den Fachhändler.

KIT DE UNIÓN CNC

ES

INTRODUCCIÓN

Este documento describe la instalación y la configuración del kit de unión entre su cortador PLASMA CUTTER y una mesa de corte controlada (CNC).

CONTENIDO DEL KIT

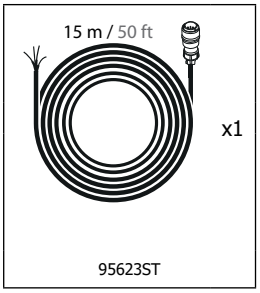

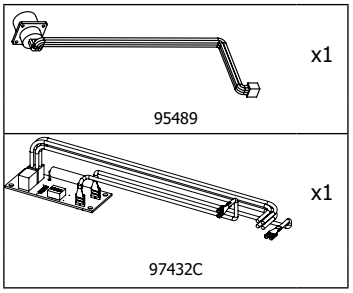

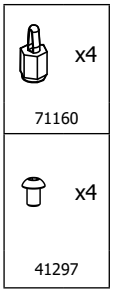



MATERIALES REQUERIDOS

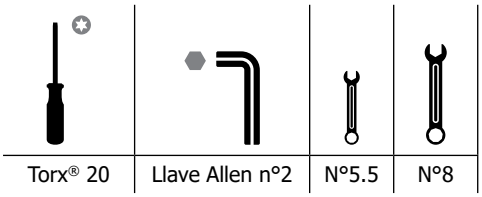

INSTALACIÓN

ADVERTENCIA
LOS CHOQUES ELÉCTRICOS PUEDEN SER FATALES

Desconecte la alimentación eléctrica antes de abrir la máquina.
Compruebe el manual

CUTTER 85A / 125A TRI

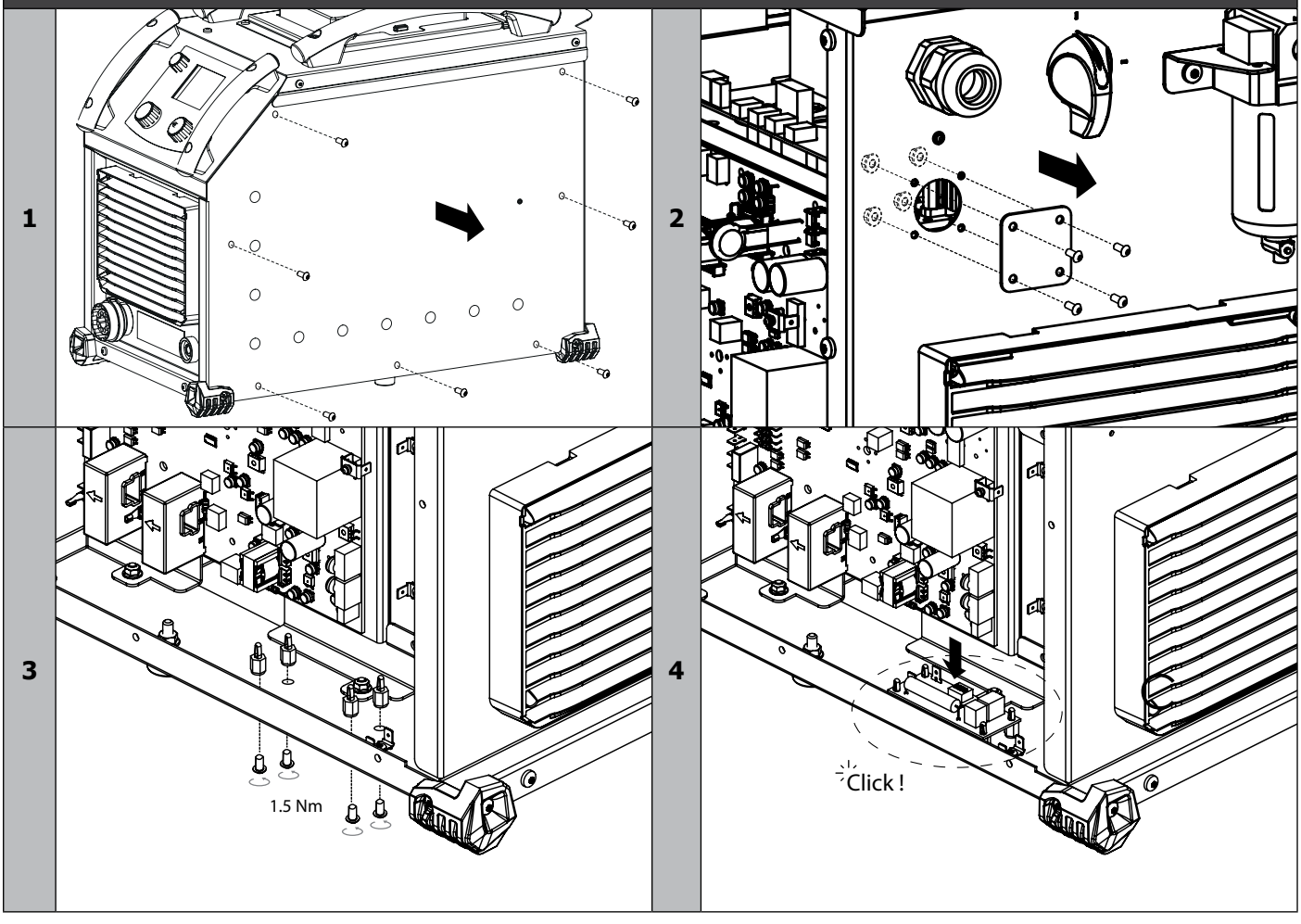

KIT DE UNIÓN CNC

ES

5

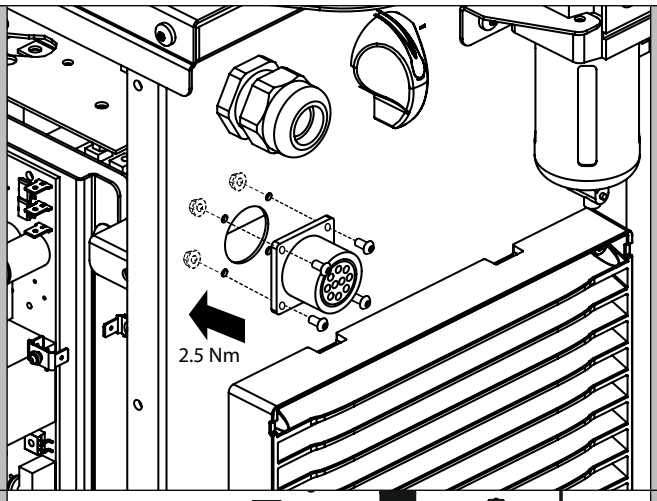

6

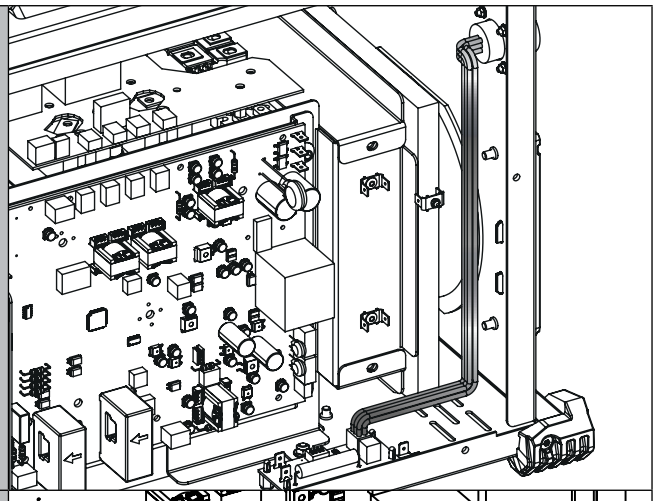

7

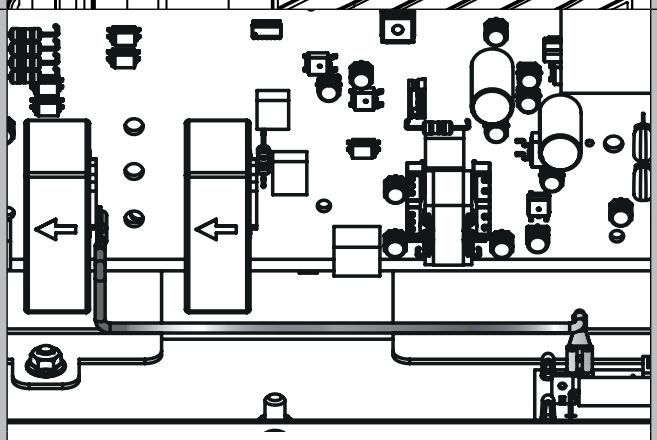

Rojo

8

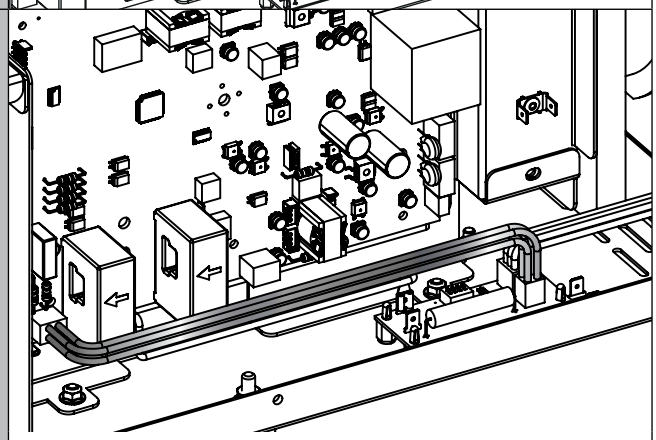

4 x blanco

9

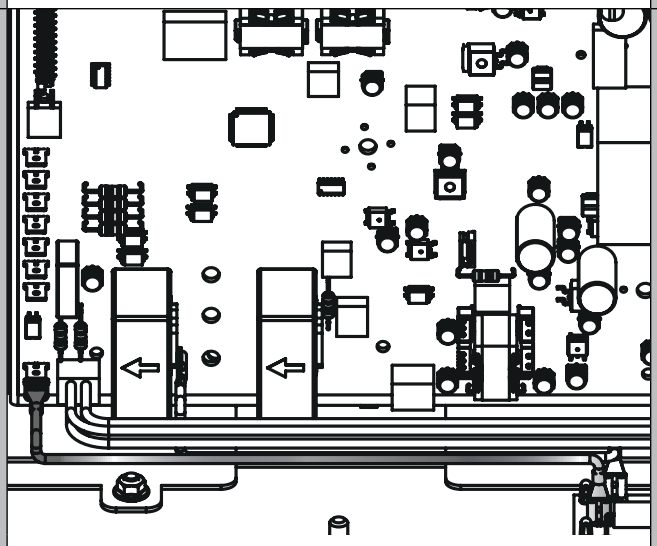

Negro

10

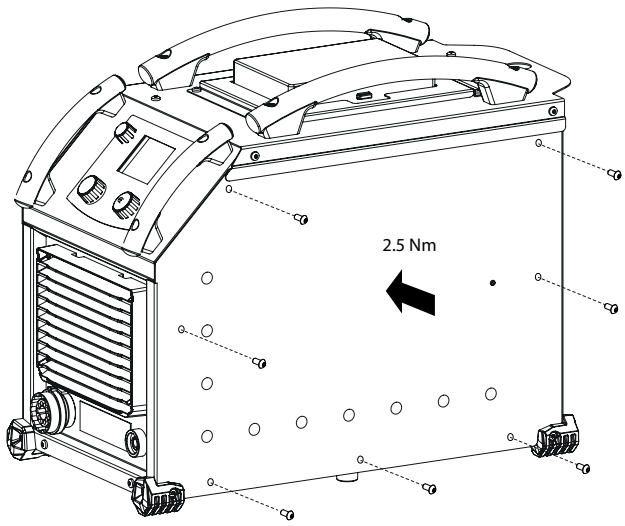

KIT DE UNIÓN CNC

ES

CUTTER 70 CT

1

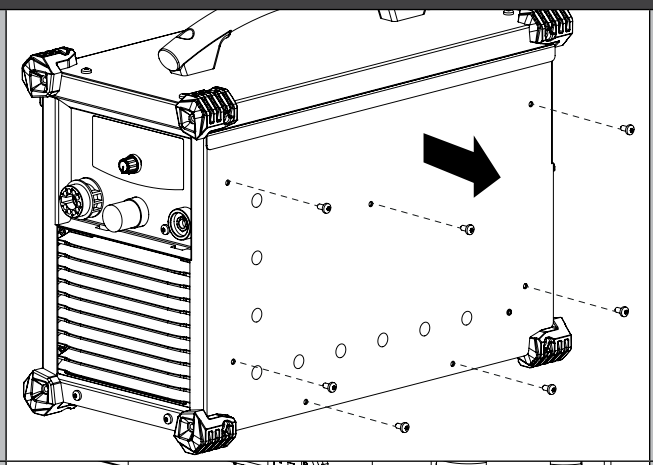

2

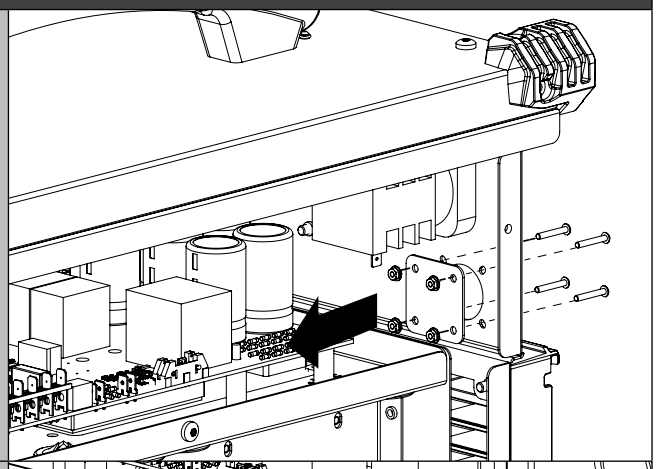

3

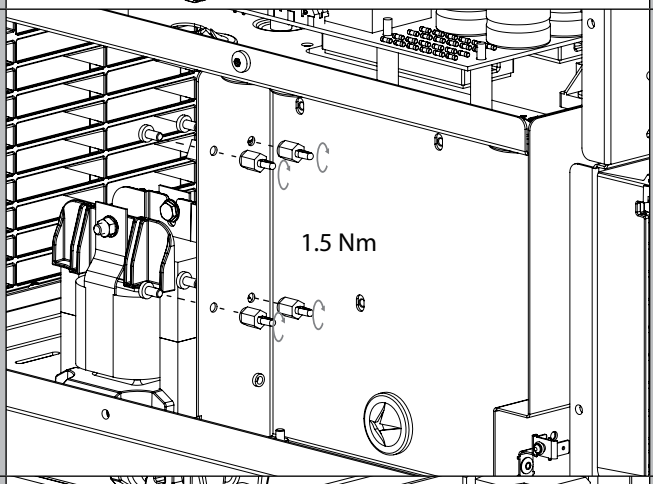

4

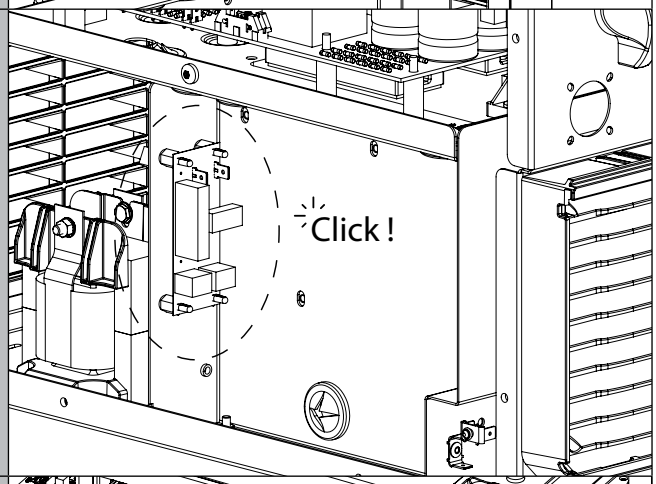

5

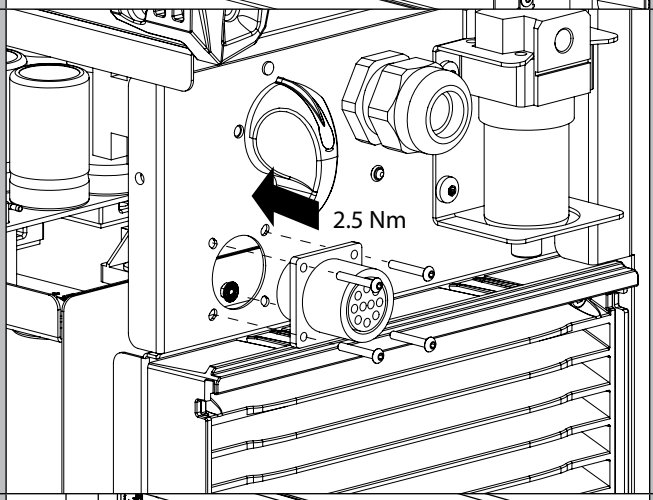

6

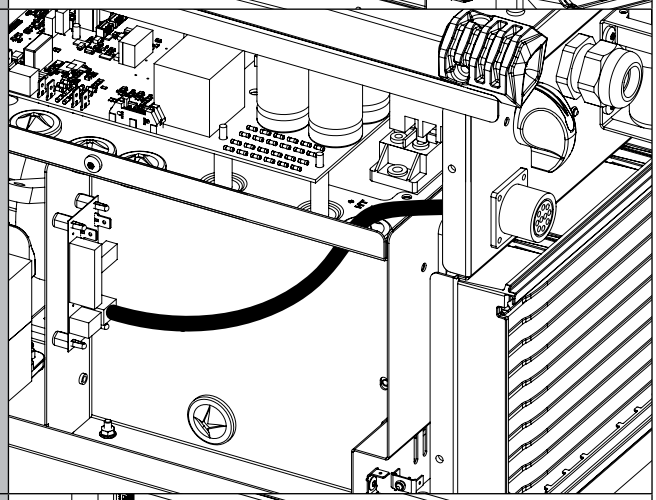

7

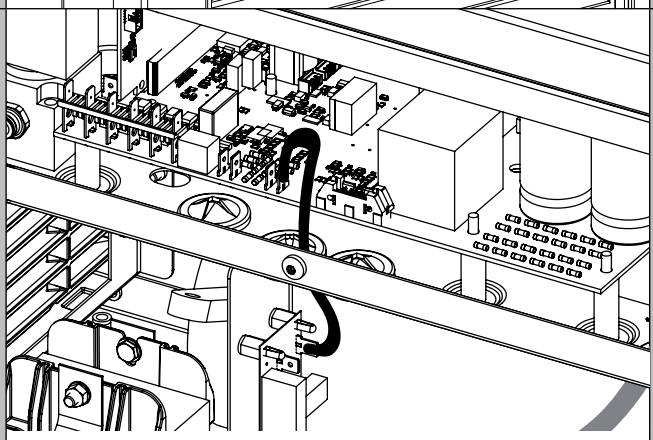

Rojo

8

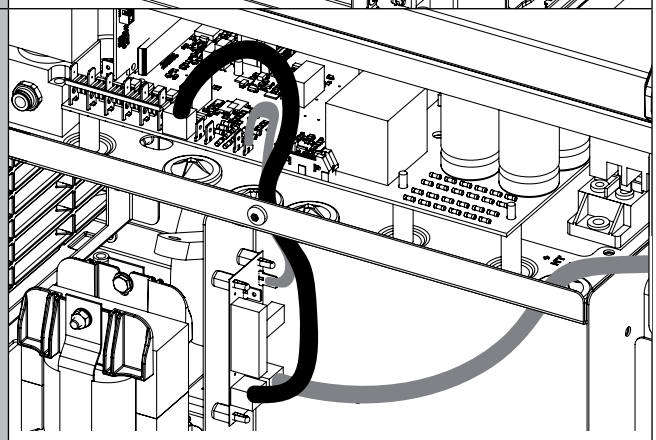

4 x blanco

9

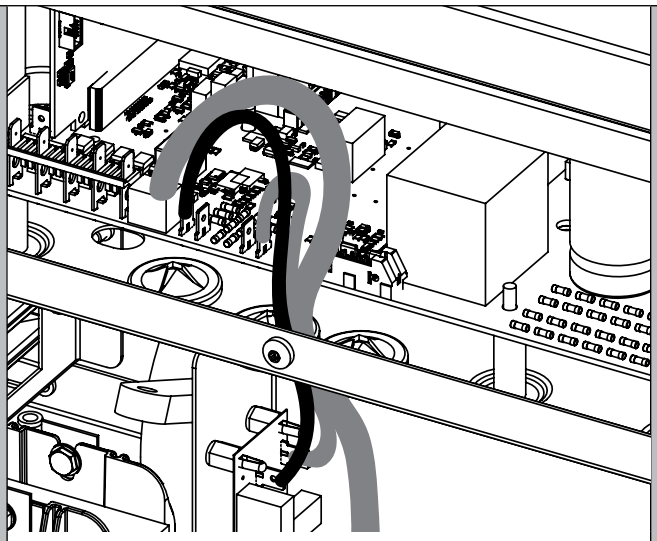

Negro

10

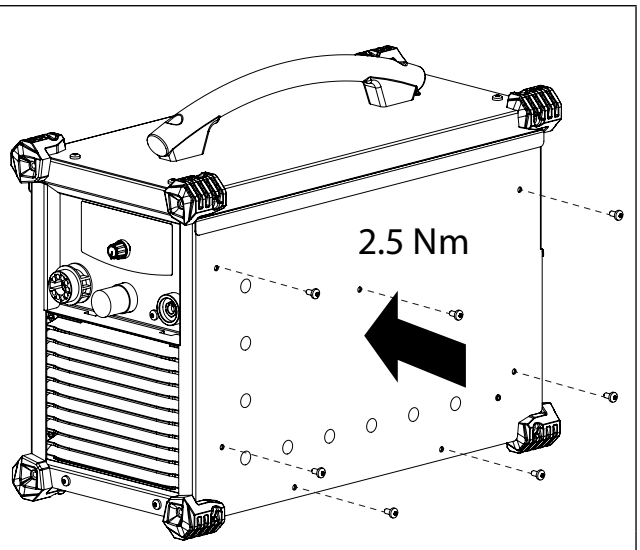

CUTTER 45 CT

1

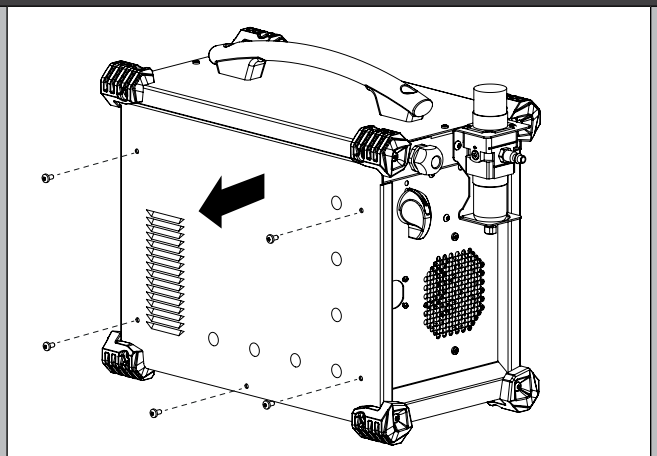

2

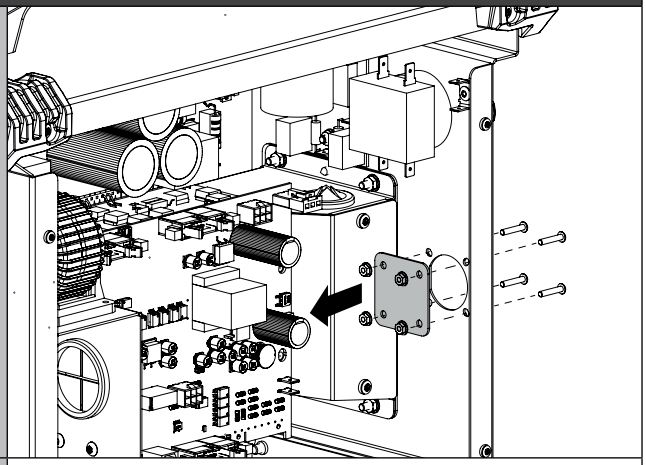

3

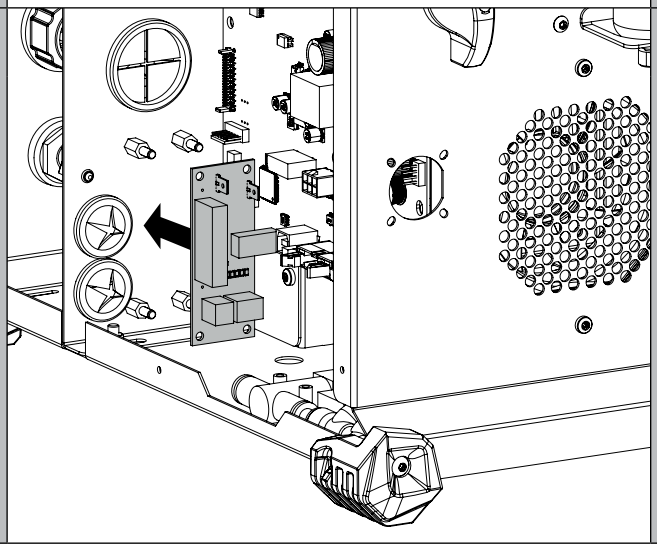

4

ℹ Desconecte el cable rojo y negro suministrado con la placa del kit de CNC.

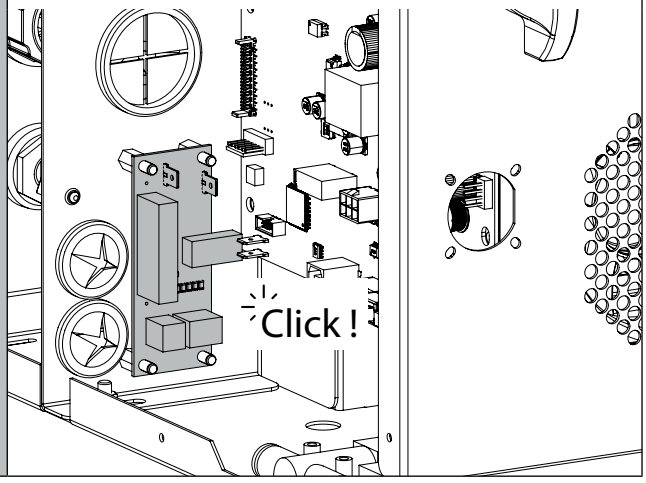

KIT DE UNIÓN CNC

ES

5

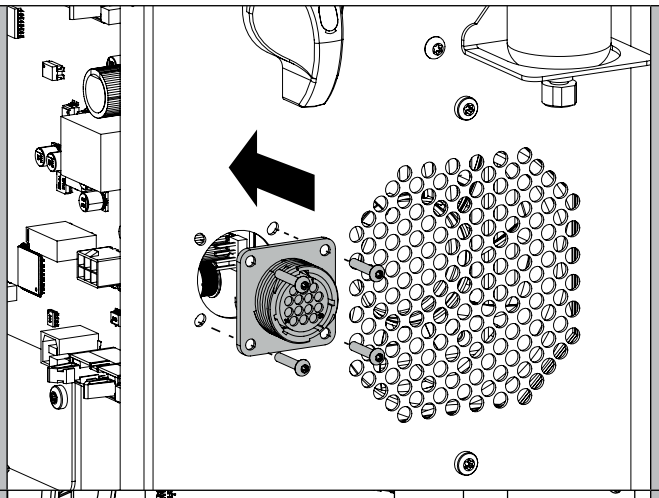

6

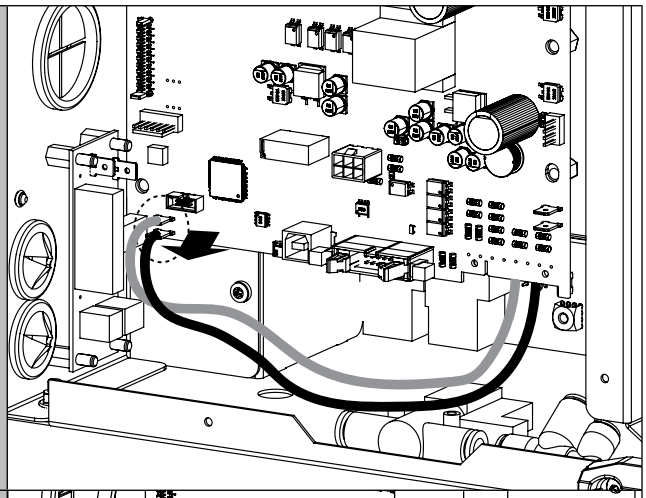

7

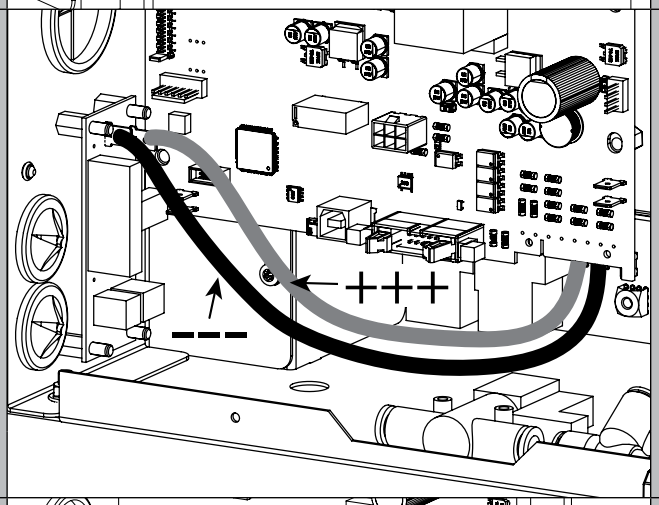

8

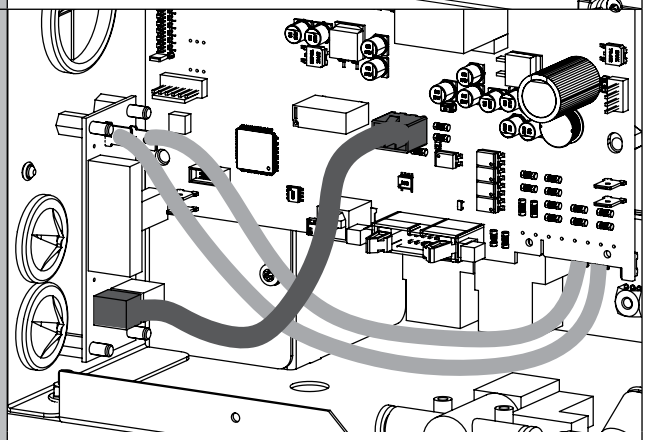

4 x blanco

9

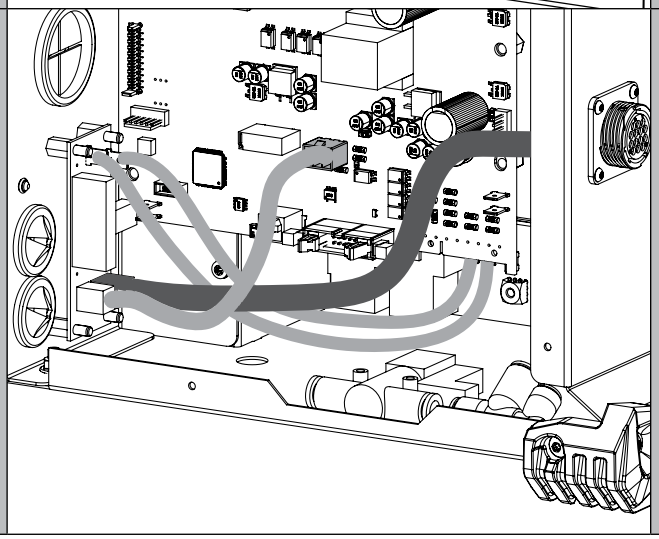

10

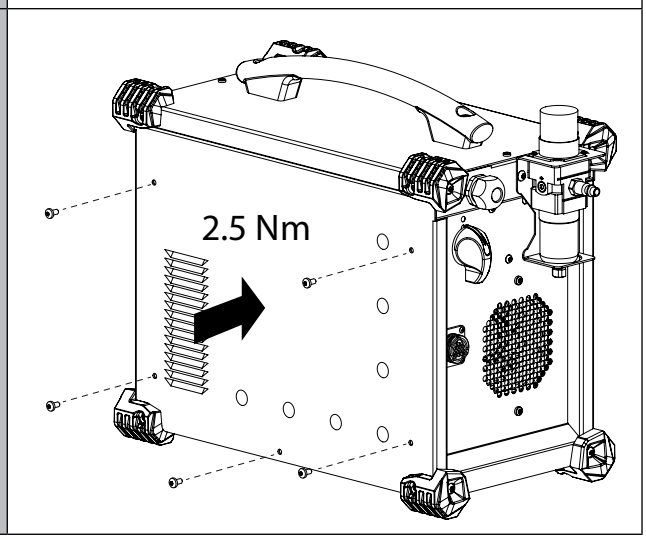

KIT DE UNIÓN CNC

ES

NEOCUT 105/125

1

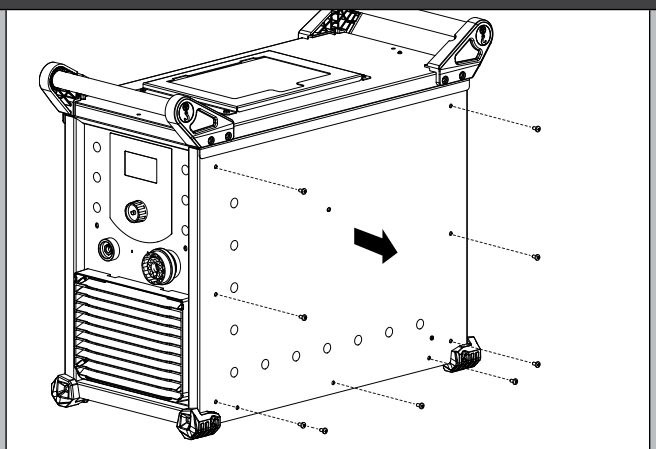

2

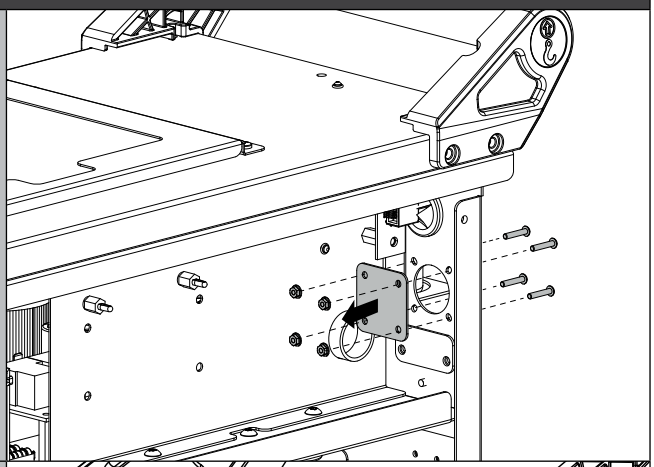

3

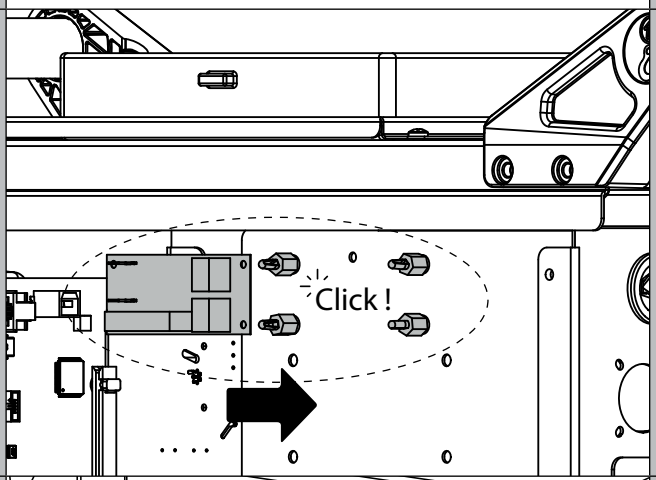

4

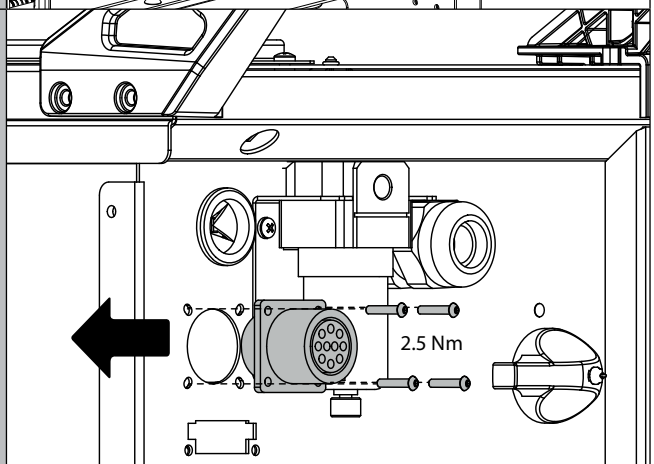

5

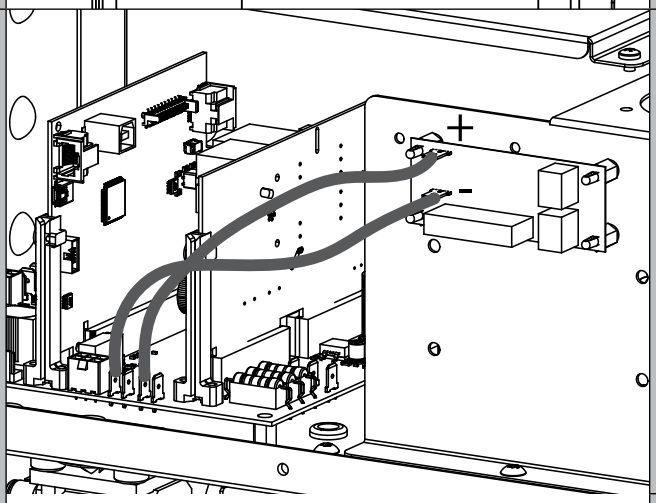

+ rojo / - negro

6

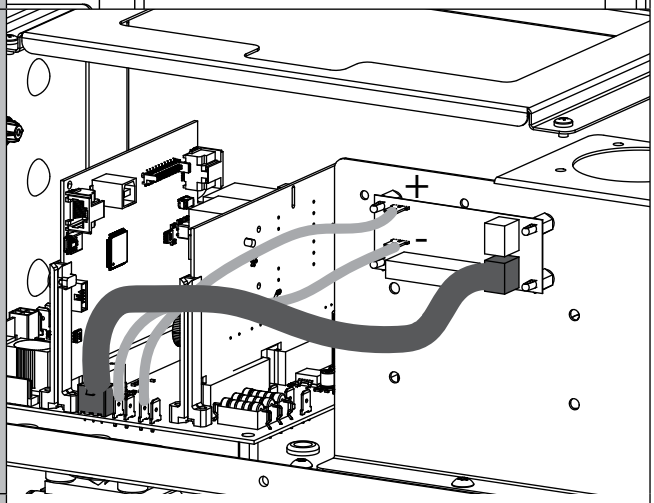

4 x blanco

7

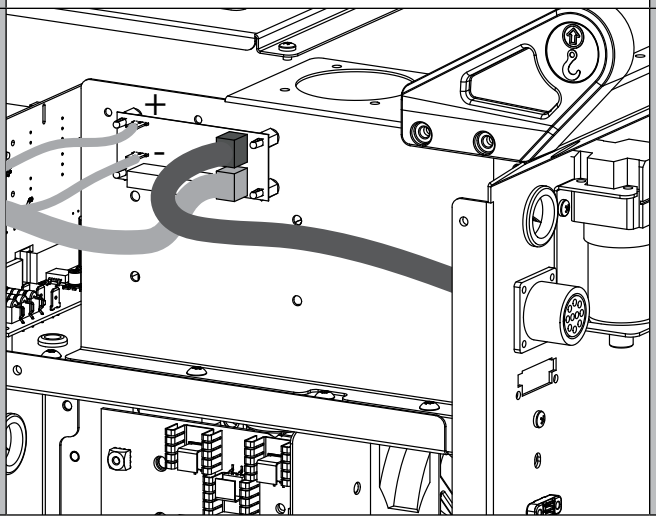

8

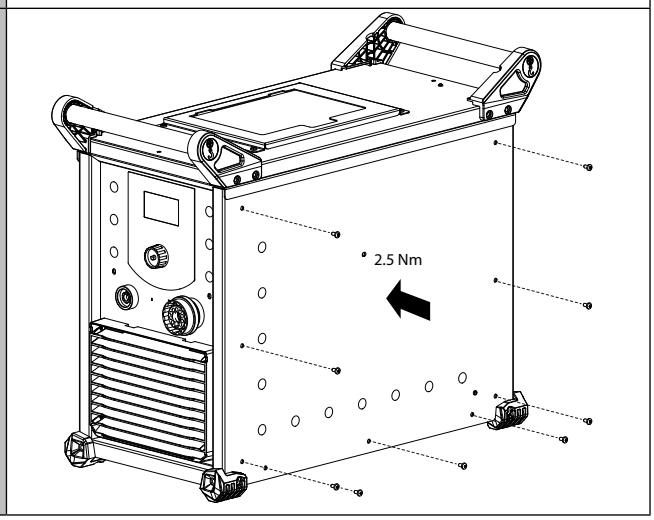

CONFIGURACIÓN DEL DIVISOR DE TENSIÓN

20 : 1	30 : 1	40 : 1	50 : 1	100 : 1
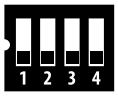	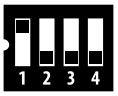	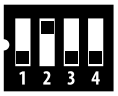	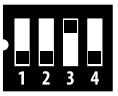	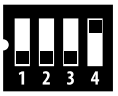

GARANTÍA

La garantía cubre todos los defectos o vicios de fabricación durante 2 años, a partir de la fecha de compra (piezas y mano de obra)
La garantía no cubre:
- Todas las otras averías resultando del transporte
- El desgaste normal de las piezas (cables, pinzas…)
- Los incidentes resultando de un mal uso (error de alimentación, caída, desmontaje)
- Los fallos relacionados con el entorno (polución, oxidación, polvo…)

En caso de fallo, regresen la maquina a su distribuidor, adjuntando:
- Un justificativo de compra con fecha (recibo, factura…)
- Una nota explicativa del fallo.

КОМПЛЕКТ ЧПУ

RU

ВВЕДЕНИЕ

Данный документ описывает установку и конфигурирование соединительного комплекта между плазморезом Plasma Cutter и столом для плазменной резки с цифровым управлением (ЧПУ).

КОМПЛЕКТ СОДЕРЖИТ

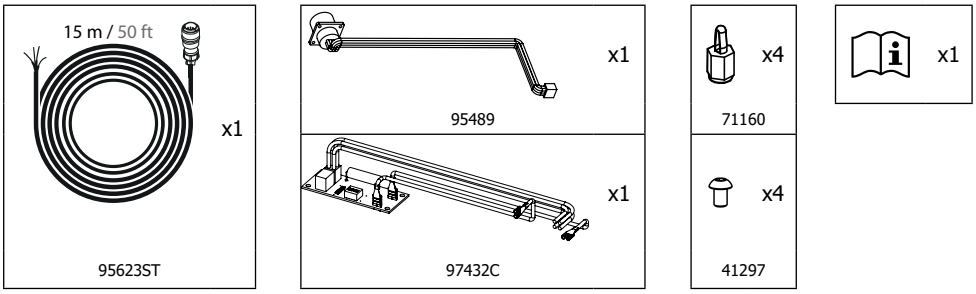

ТРЕБУЕМЫЕ ИНСТРУМЕНТЫ

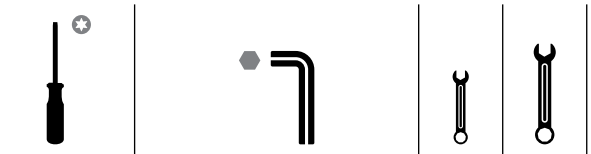

Torx® 20	Шестигранный ключ n°2	N°5.5	N°8

УСТАНОВКА

	ПРЕДУПРЕЖДЕНИЕ **УДАРЫ ЭЛЕКТРИЧЕСКИМ ТОКОМ МОГУТ БЫТЬ СМЕРТЕЛЬНЫ**
	Перед тем, как открыть аппарат отключите электропитание. Информацию об остальных мерах по безопасности читайте в инструкции по эксплуатации аппарата плазменной резки.

CUTTER 85A / 125A TRI

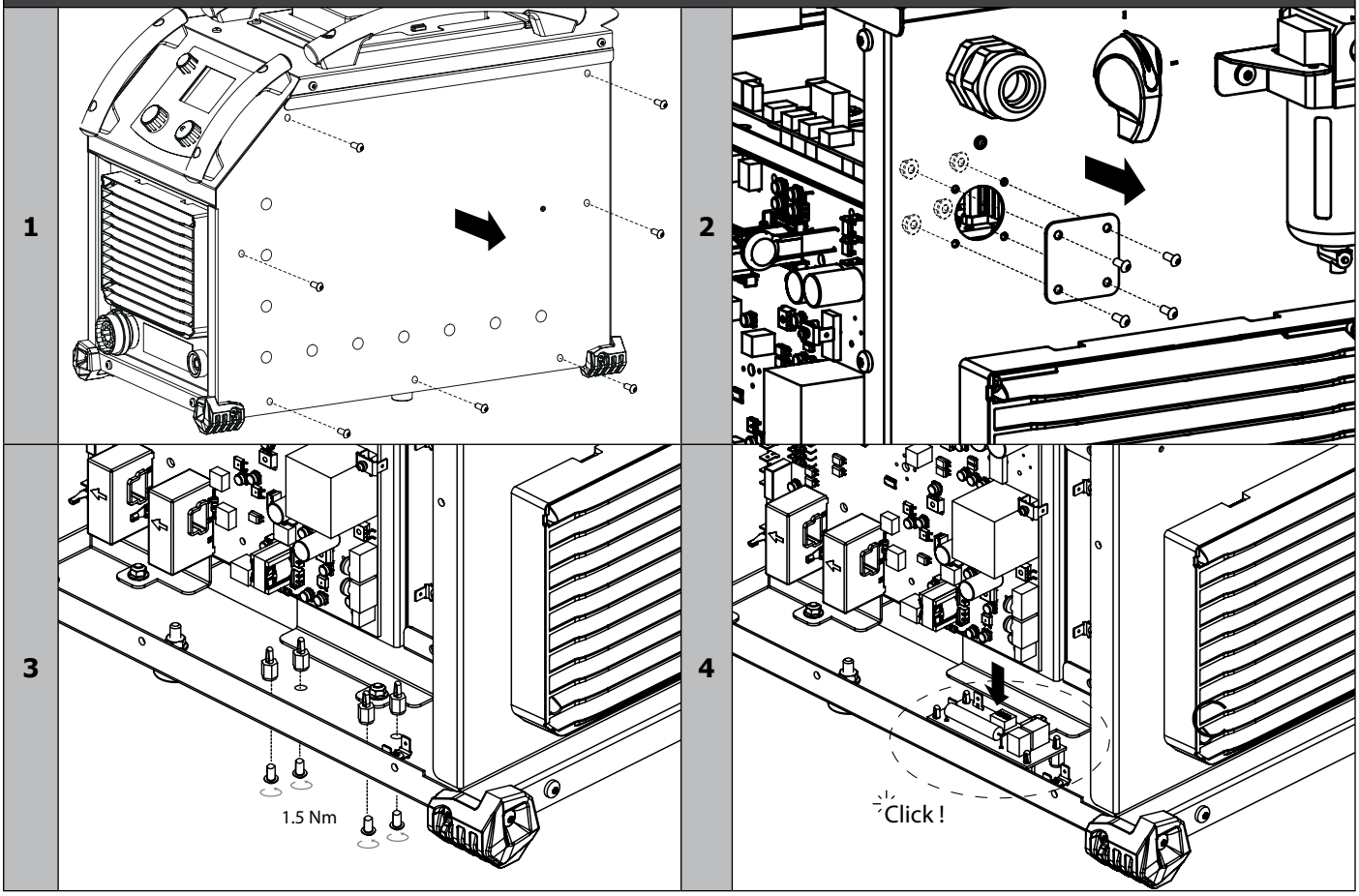

5

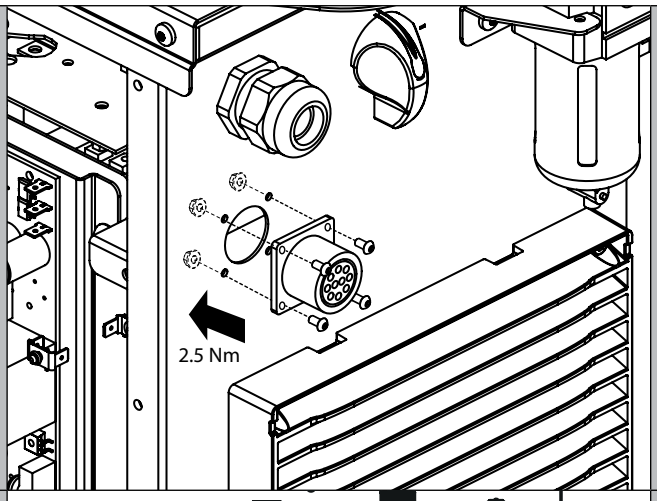

6

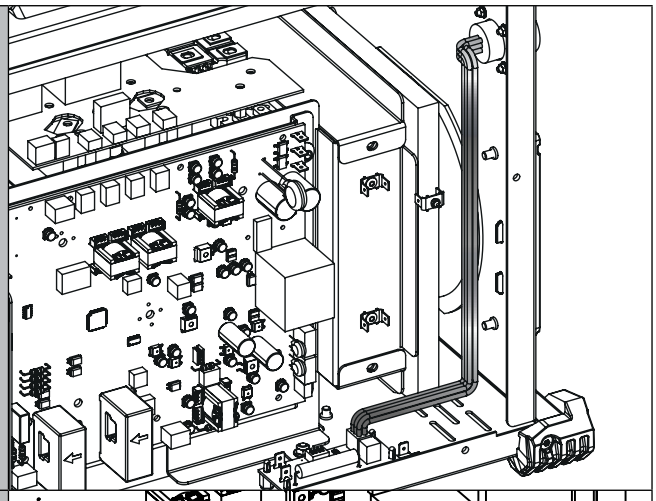

7

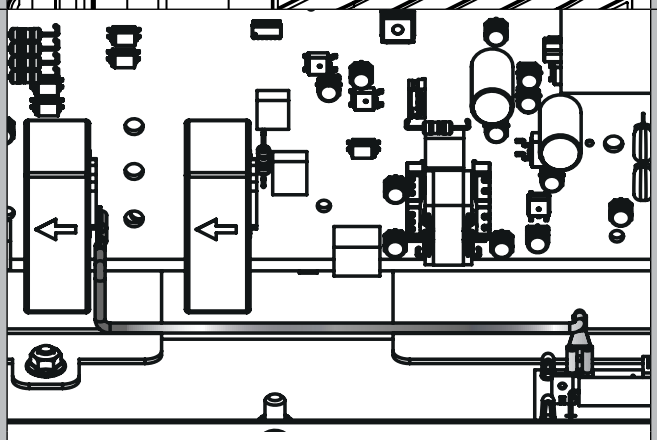

Красный

8

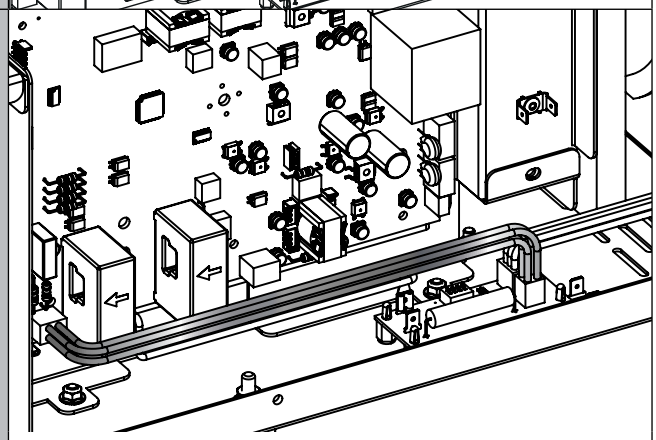

4 x белый

9

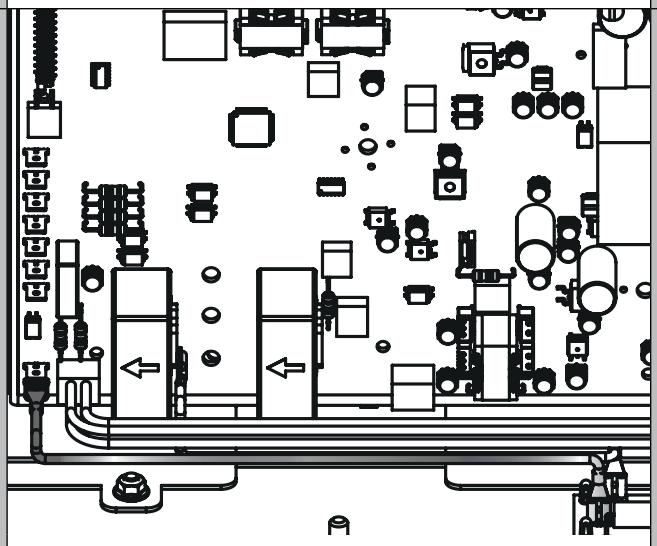

Черный

10

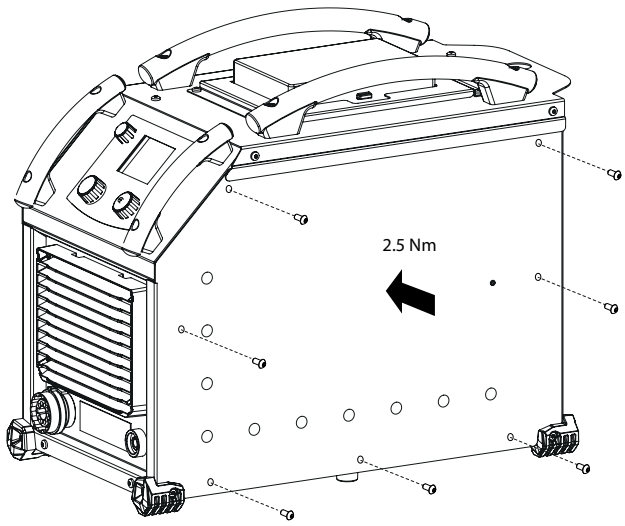

CUTTER 70 CT

1

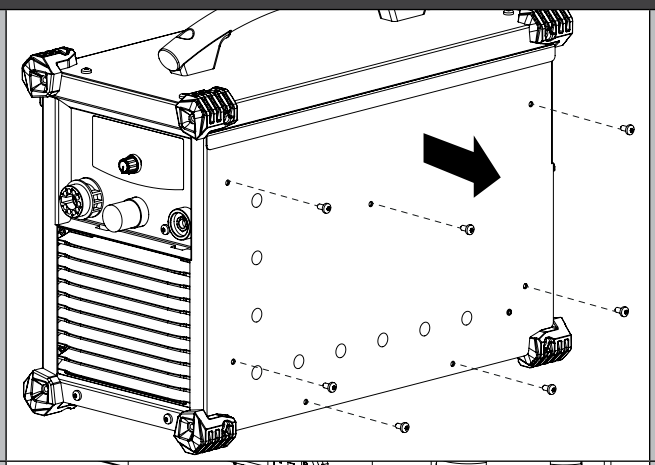

2

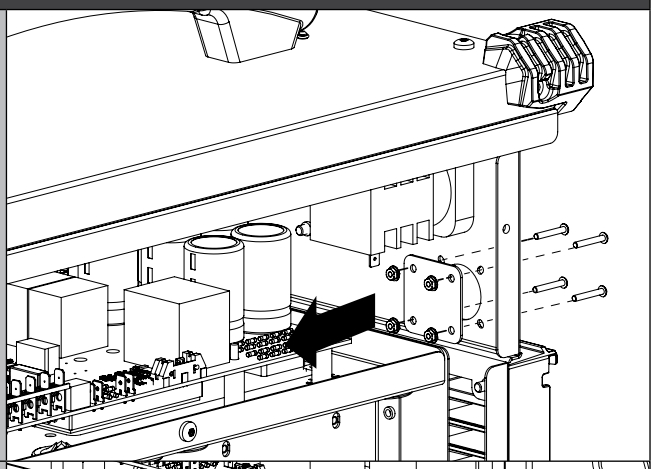

3

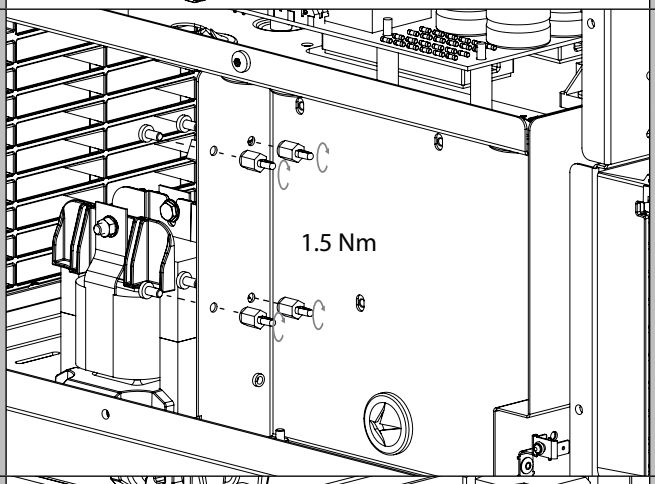

4

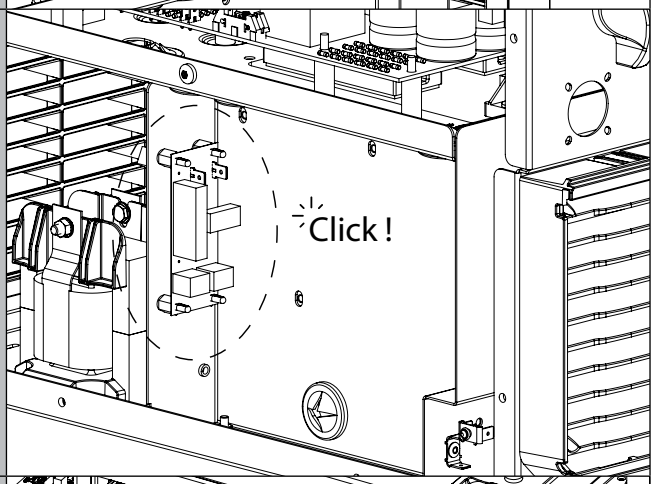

5

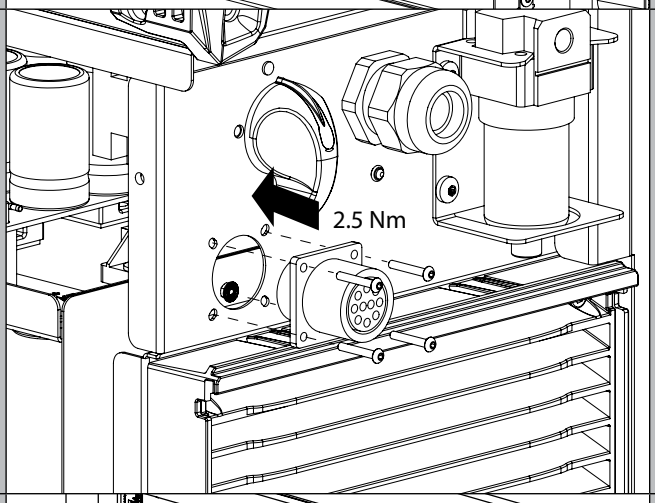

6

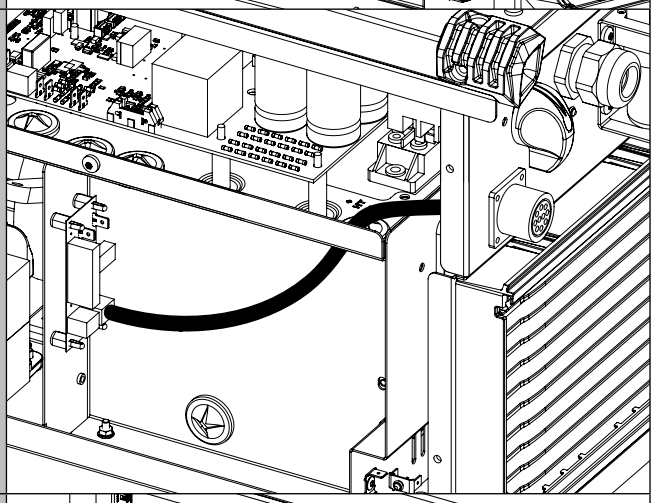

7

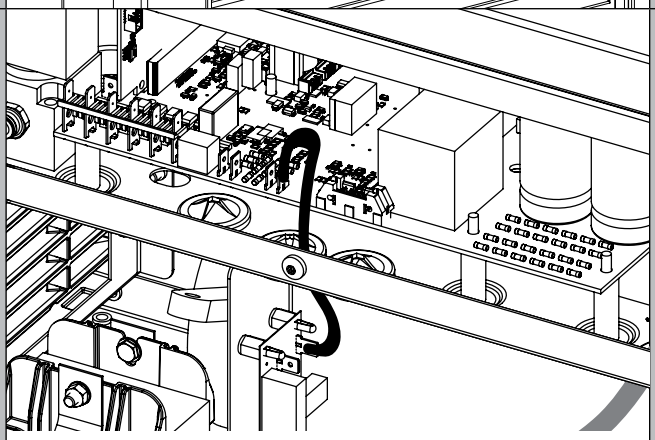

Красный

8

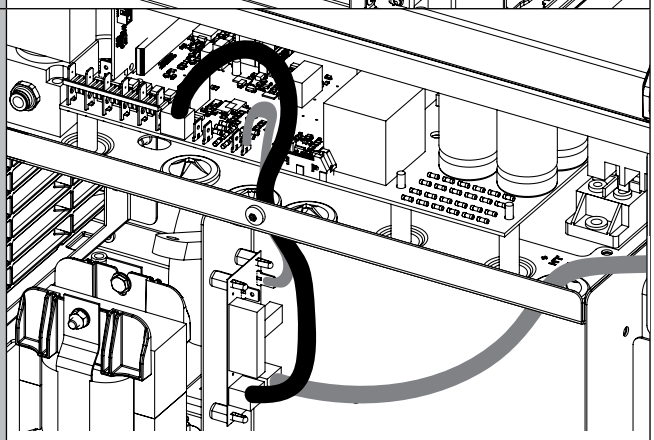

4 x белый

9

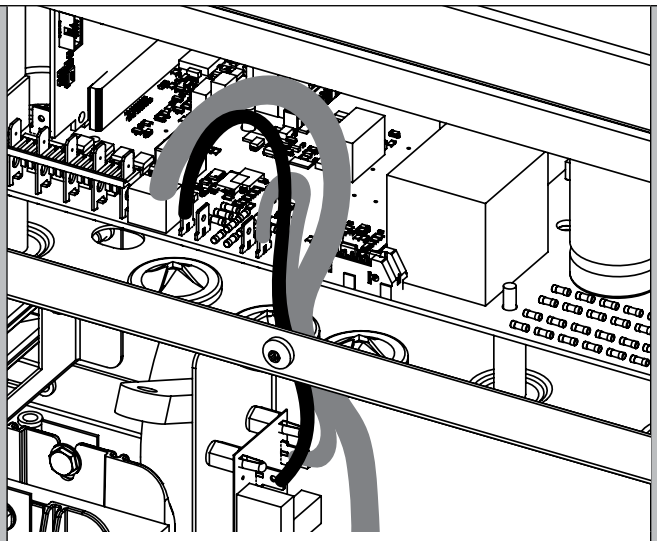

Черный

10

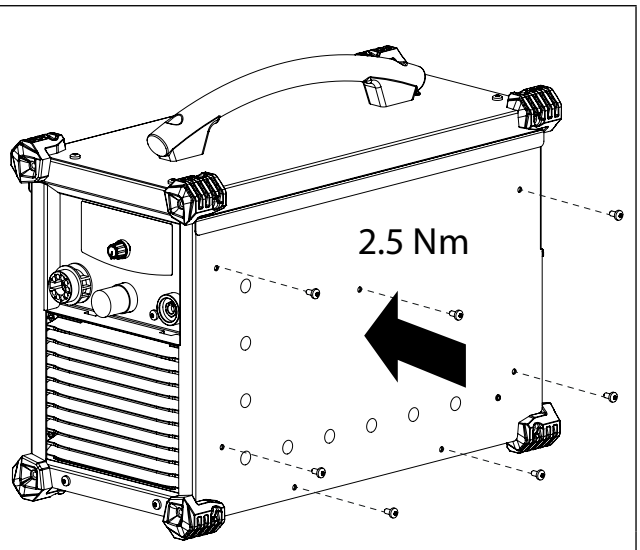

CUTTER 45 CT

1

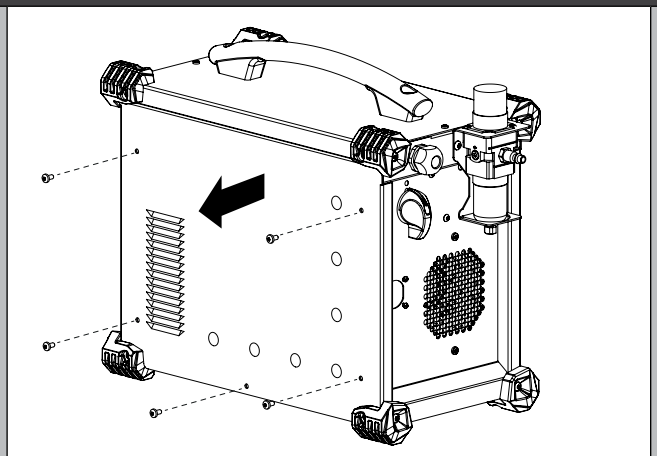

2

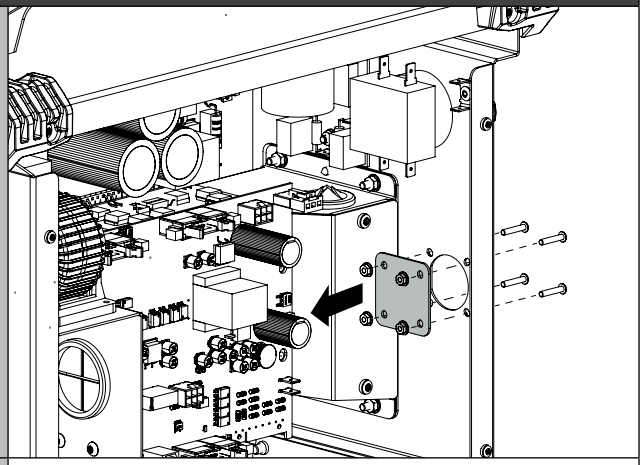

3

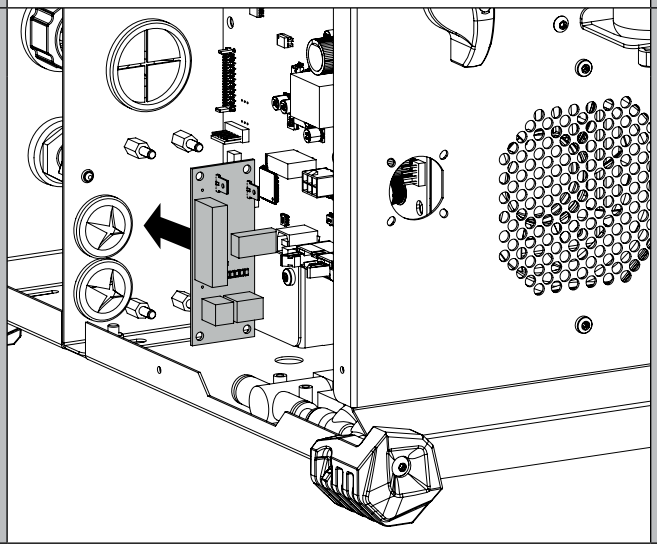

4

Отсоедините красный и черный провод, поставляемые с картой комплекта ЧПУ.

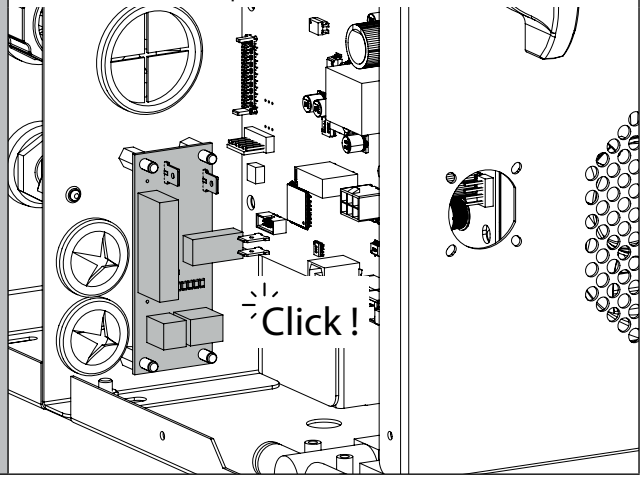

5

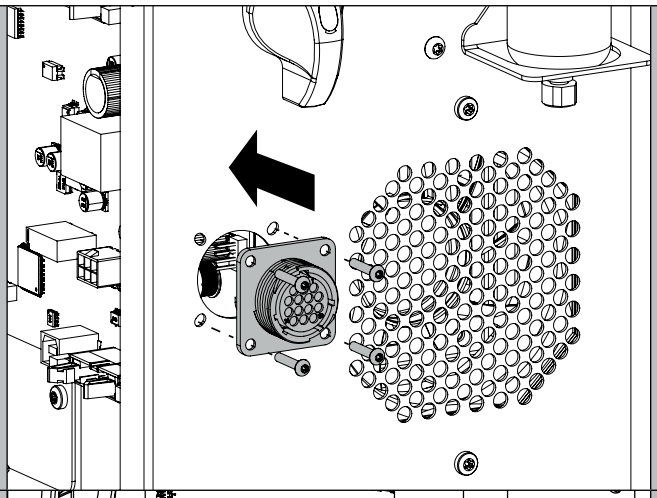

6

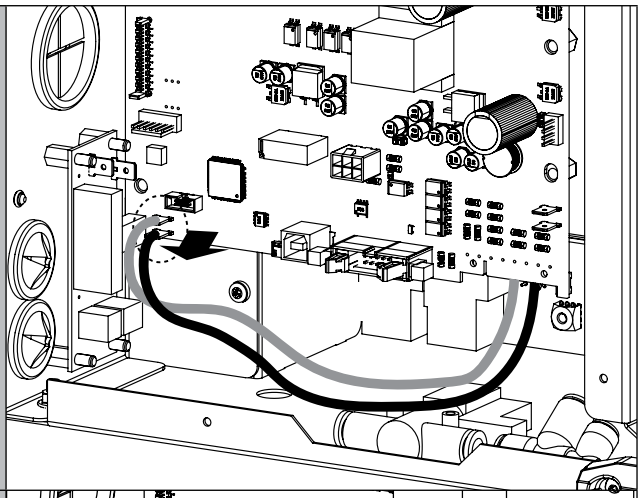

7

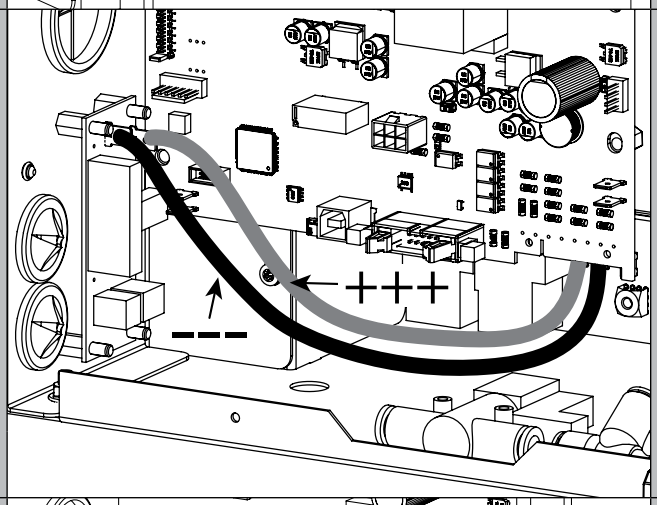

8

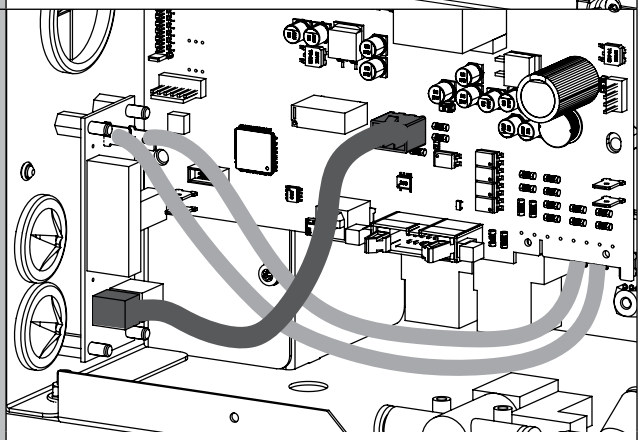

4 x белый

9

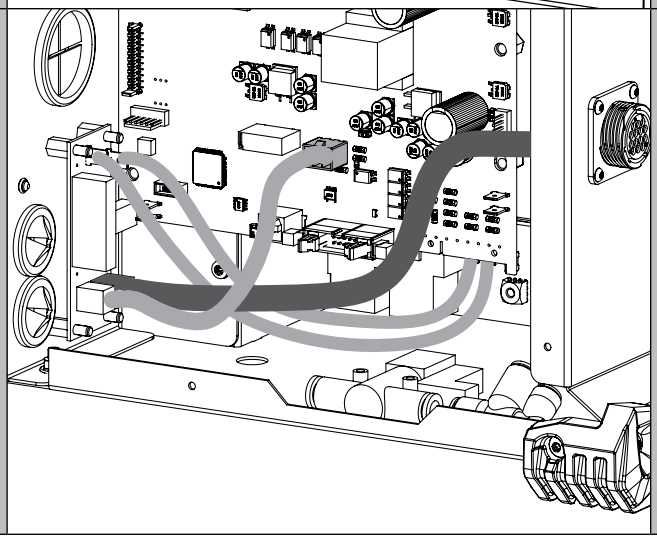

10

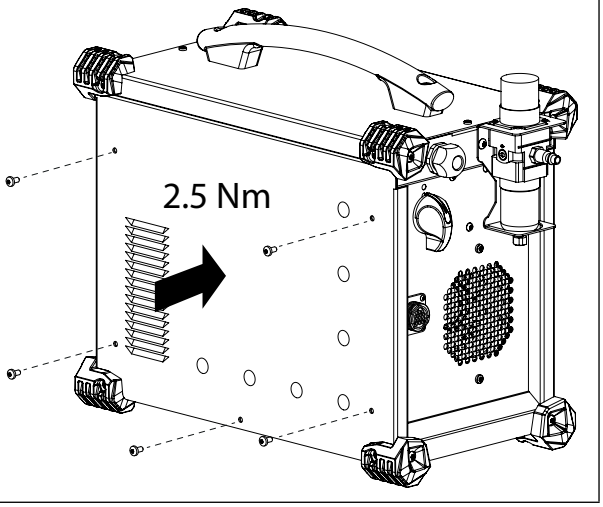

КОМПЛЕКТ ЧПУ

RU

NEOCUT 105/125

1

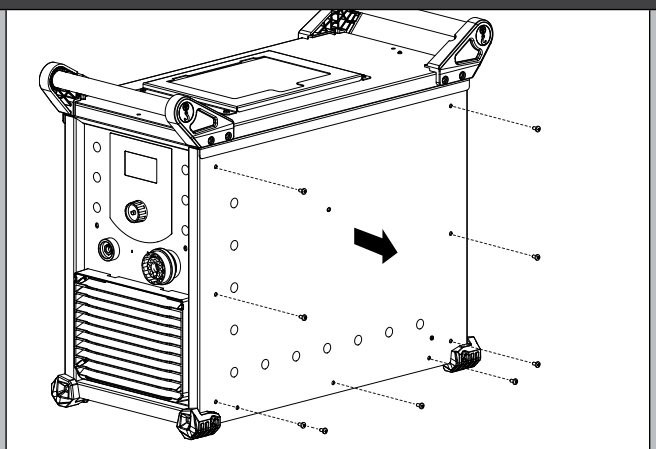

2

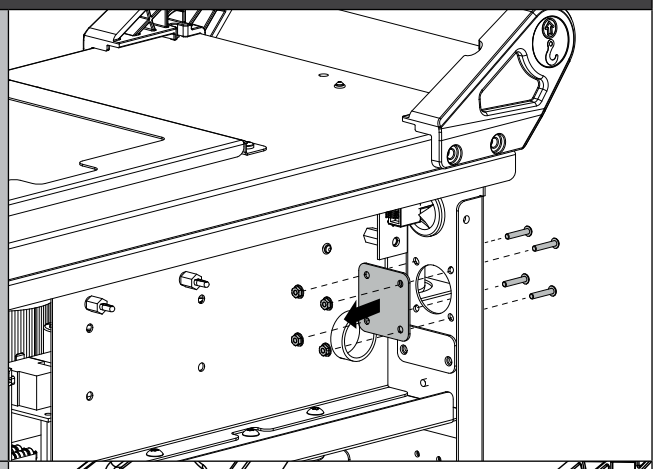

3

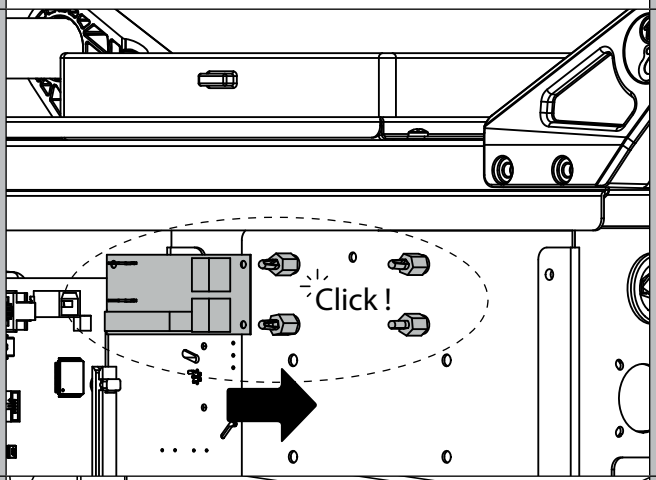

4

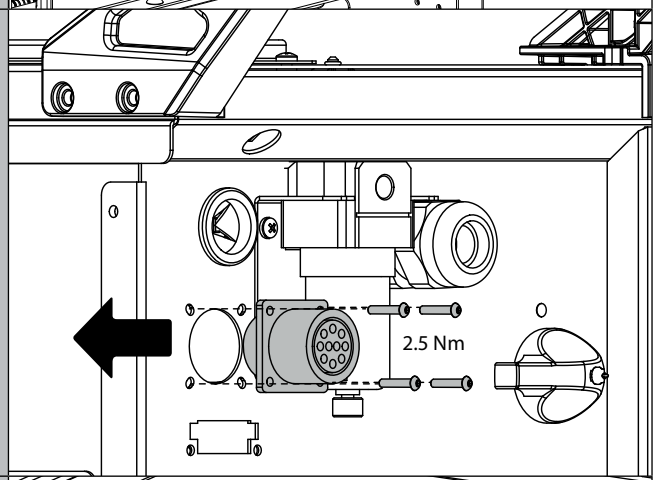

5

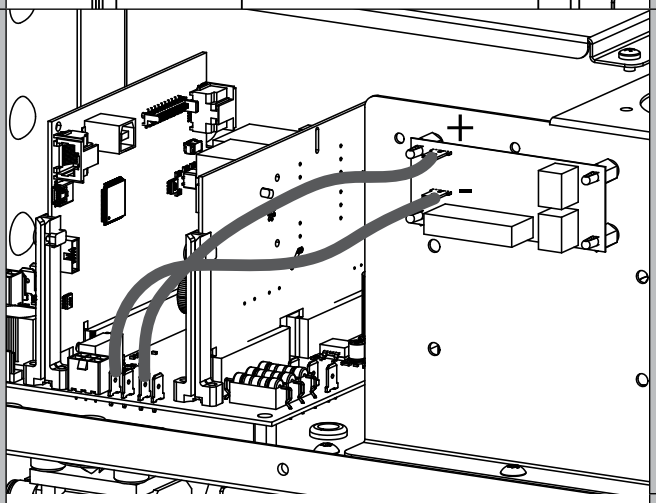

+ красный / - черный

6

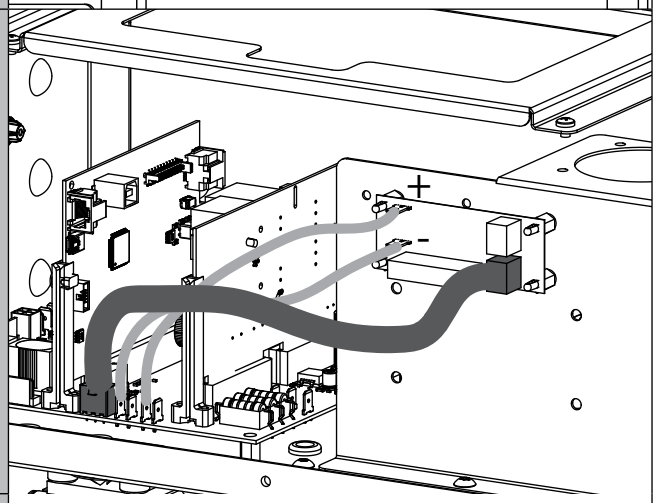

4 x белый

7

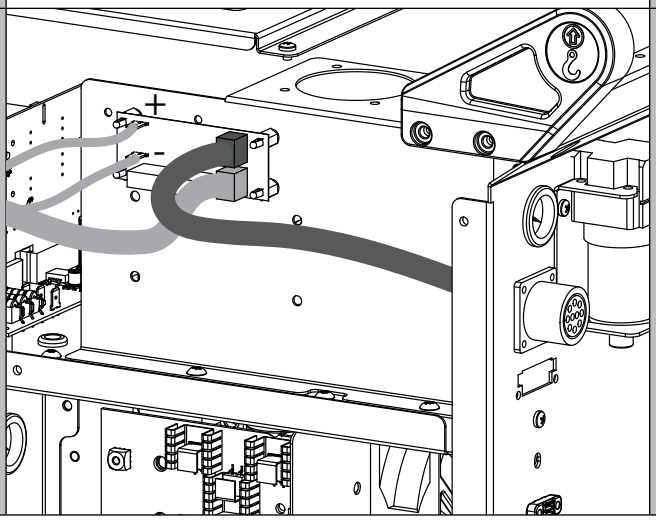

8

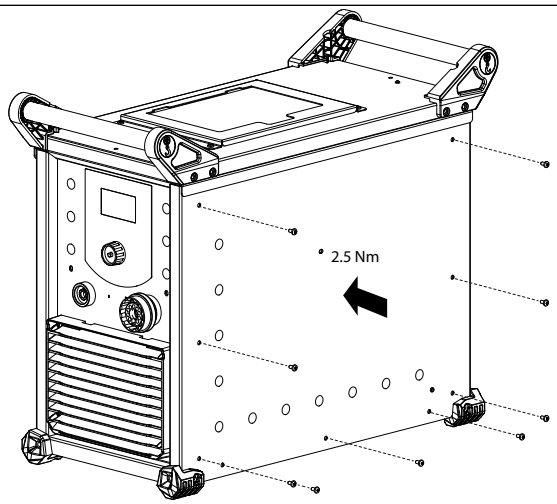

КОНФИГУРИРОВАНИЕ ДЕЛИТЕЛЯ НАПРЯЖЕНИЯ

20 : 1	30 : 1	40 : 1	50 : 1	100 : 1
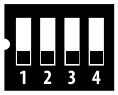	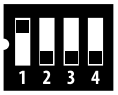	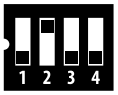	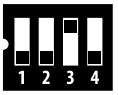	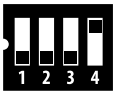

ГАРАНТИЯ

Гарантия распространяется на любой заводской дефект или брак в течение 2х лет с даты покупки изделия (запчасти и рабочая сила).
Гарантия не распространяется на:
• Любые поломки, вызванные транспортировкой.
• Нормальный износ деталей (Например : кабели, зажимы и т.д.).
• Случаи неправильного использования (ошибка питания, падение, разборка).
• Случаи выхода из строя из-за окружающей среды (загрязнение воздуха, коррозия, пыль).
При выходе из строя, обратитесь в пункт покупки аппарата с предъявлением следующих документов:
- документ, подтверждающий покупку (с датой): кассовый чек, инвойс....
- описание поломки.

VERBINDINGSKIT CNC

NL

INTRODUCTIE

Dit document beschrijft de installatie en de configuratie van de verbindingskit tussen uw Plasma Snijder en een digitaal gestuurde snijtafel (CNC).

INHOUD VAN DE KIT

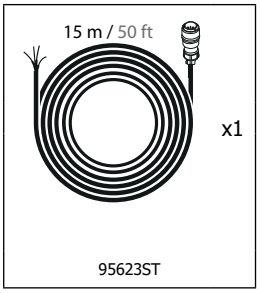

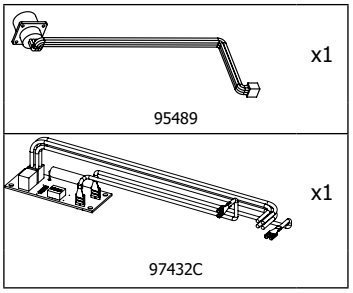

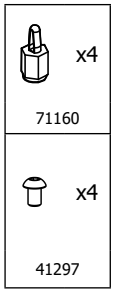



BENODIGD MATERIAAL

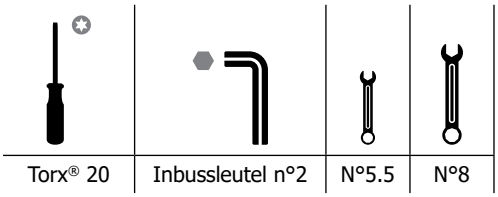

INSTALLATIE

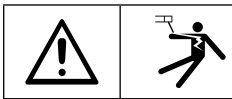

WAARSCHUWING
ELEKTRISCHE SCHOKKEN KUNNEN DODELIJK ZIJN



Koppel het apparaat van het elektrische netwerk af alvorens het te openen.
Raadpleeg de handleiding van uw Plasma Snijder voor verdere informatie over de te nemen veiligheidsmaatregelen.

CUTTER 85A / 125A TRI

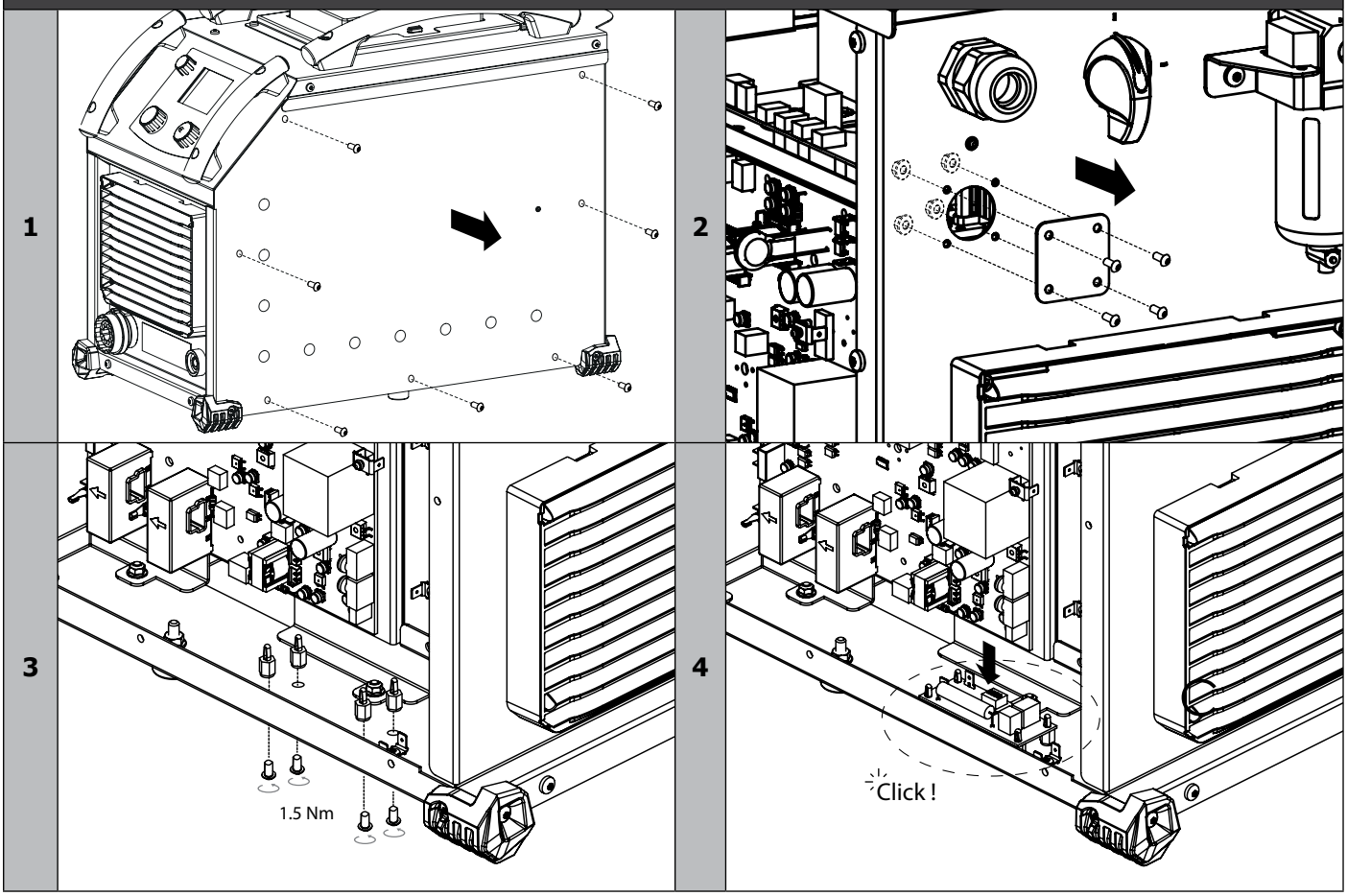

VERBINDINGSKIT CNC

NL

5

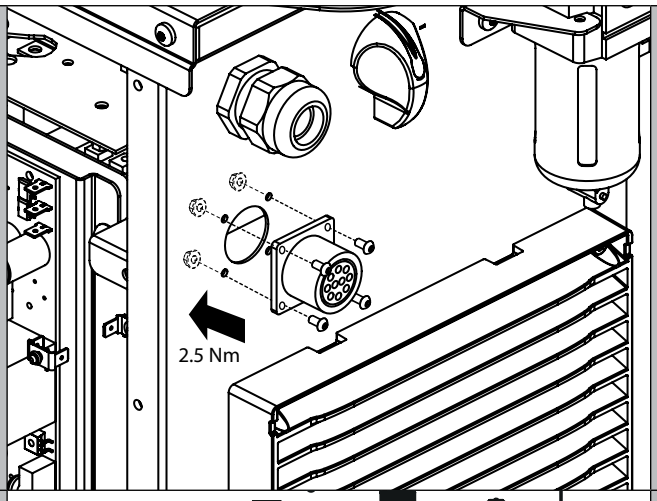

6

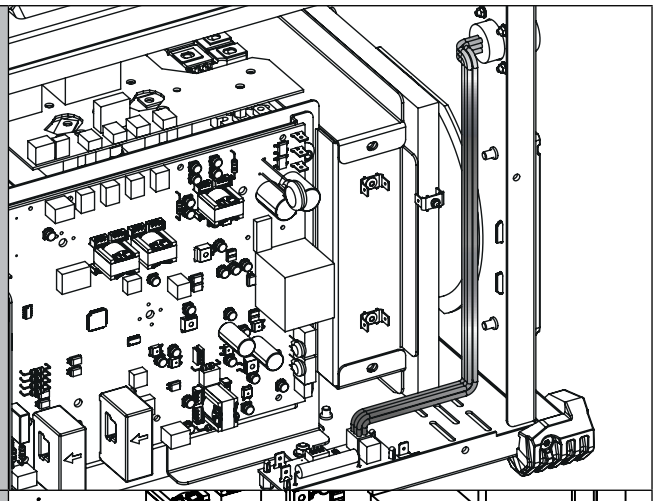

7

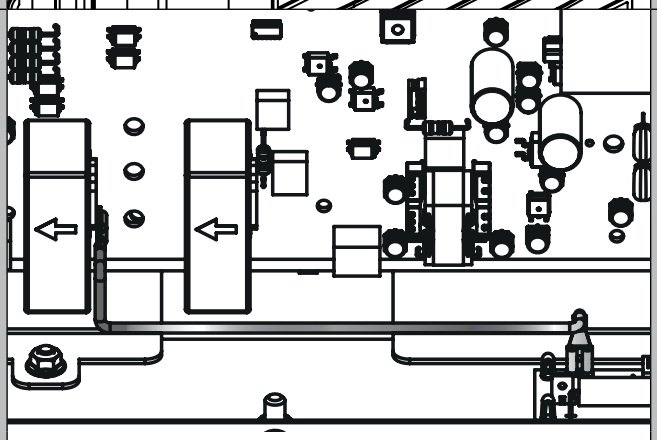

Rood

8

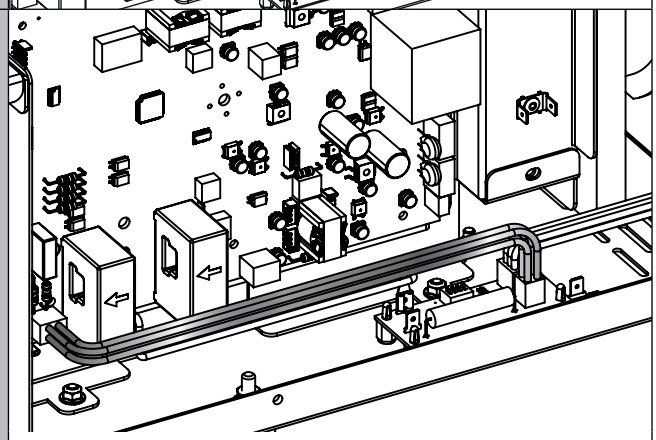

4 x wit

9

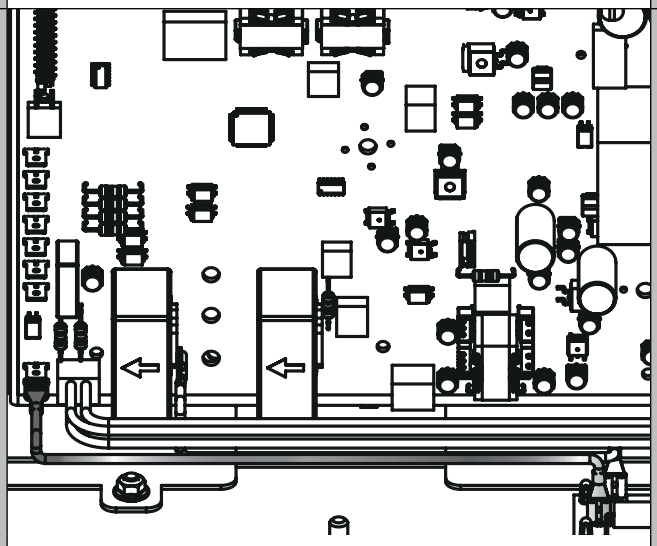

Zwart

10

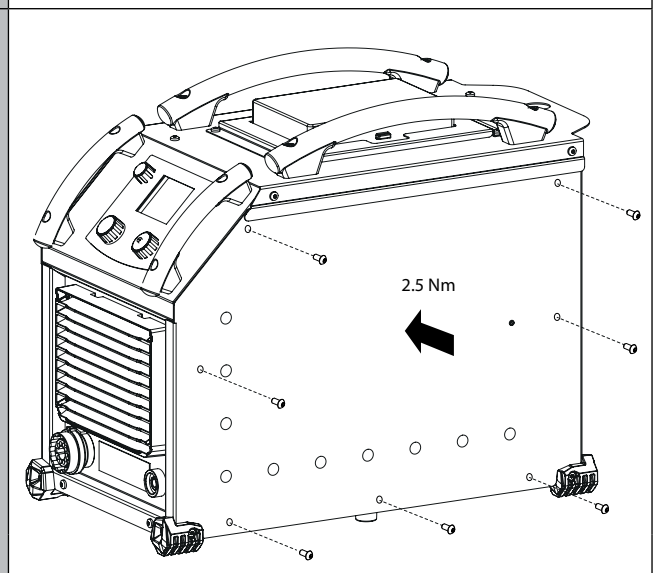

VERBINDINGSKIT CNC

NL

CUTTER 70 CT

1

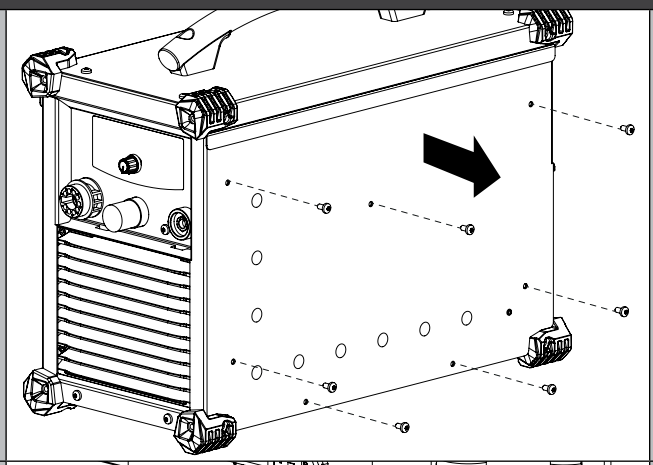

2

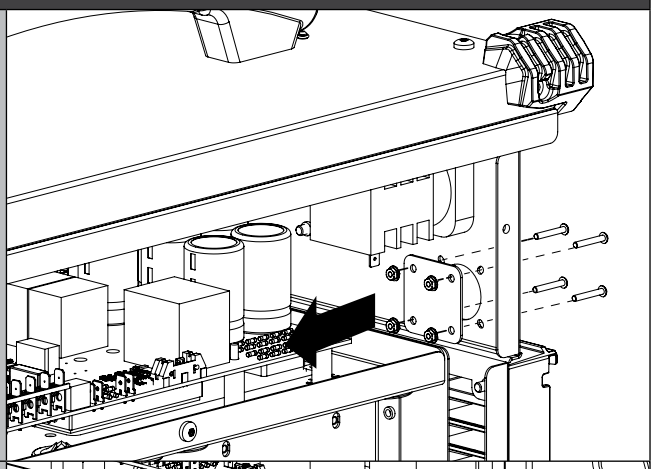

3

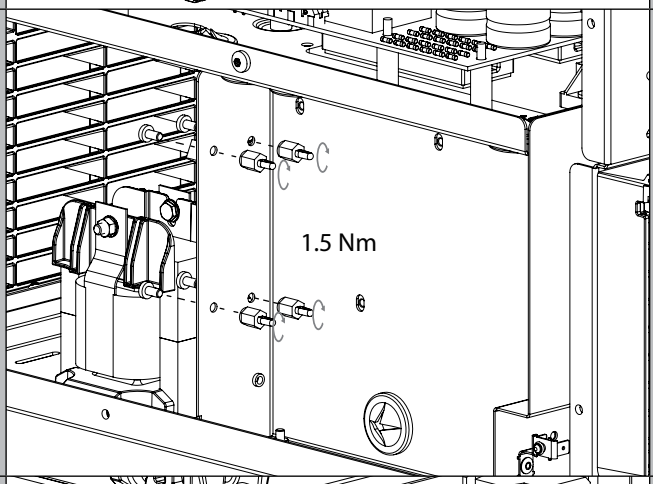

4

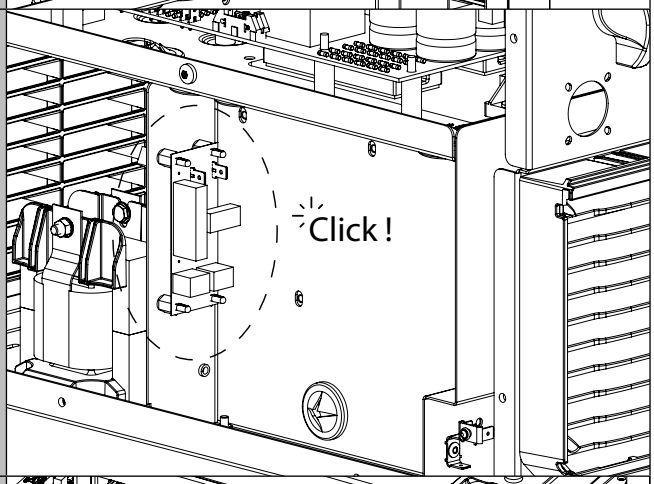

5

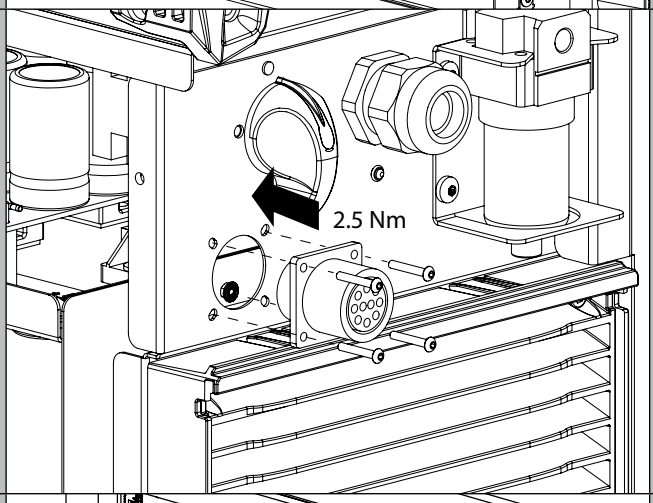

6

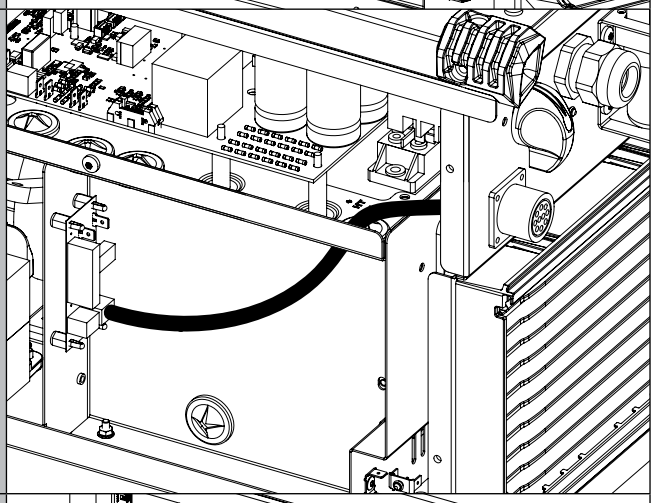

7

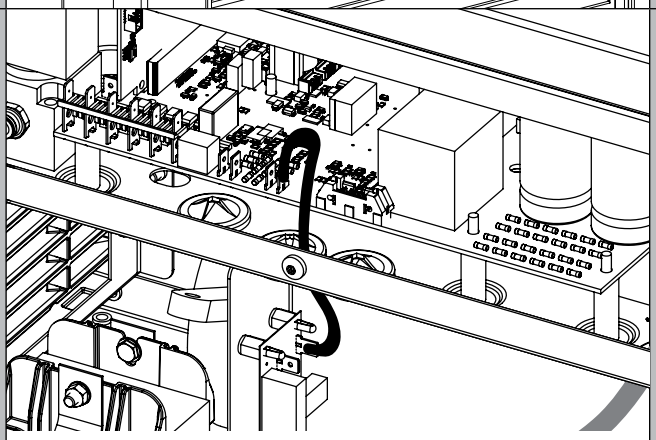

Rood

8

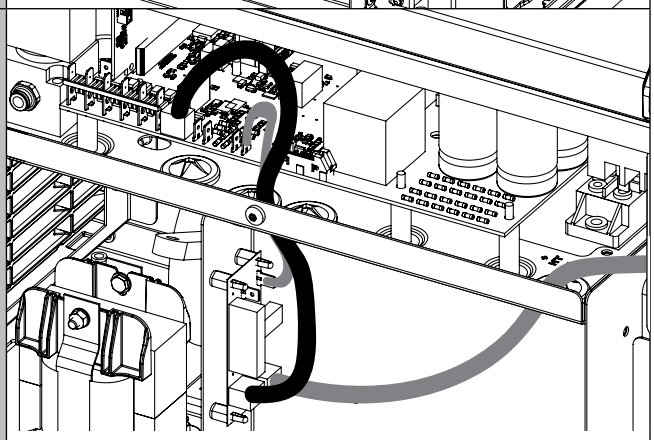

4 x wit

9

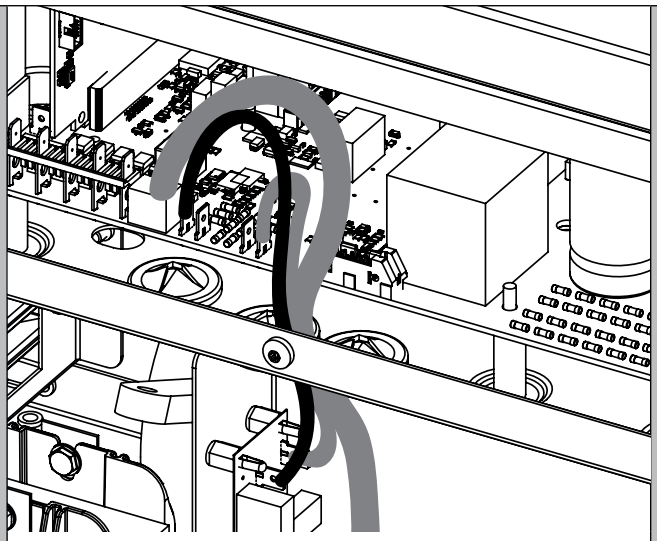

Zwart

10

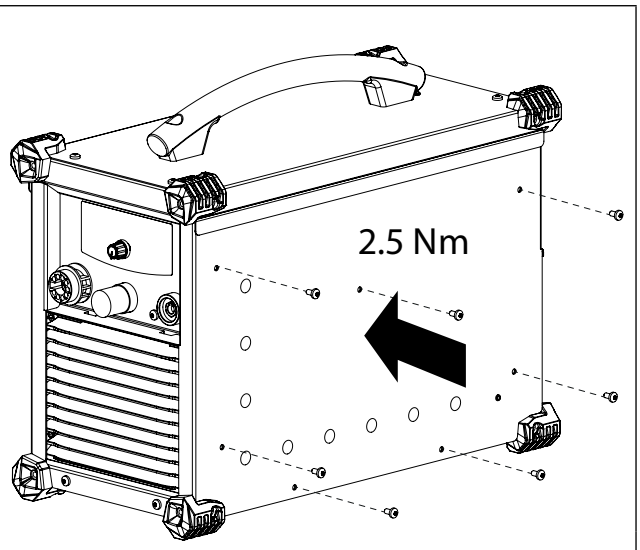

CUTTER 45 CT

1

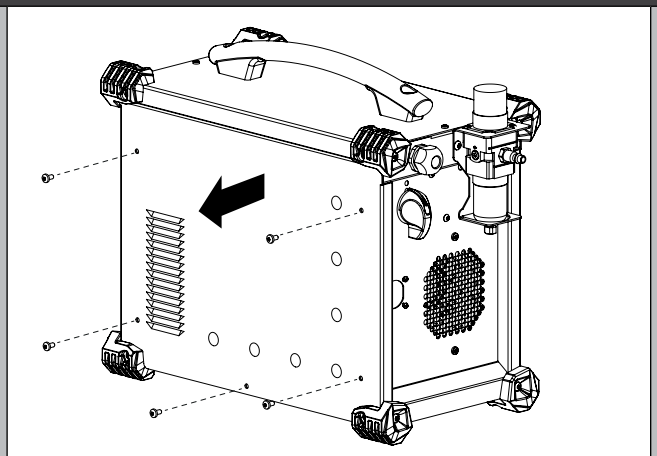

2

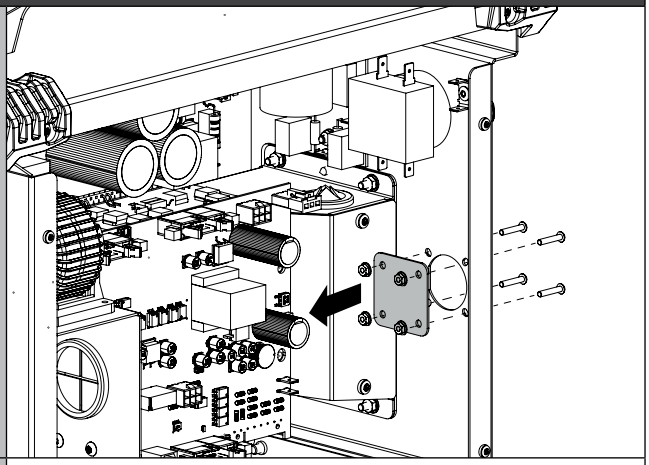

3

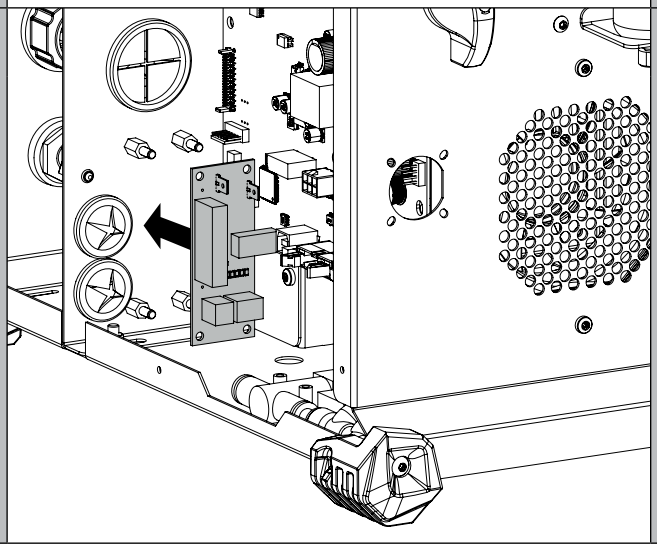

4

ℹ Ontkoppel de rode en zwarte draad die bij de CNC-kitkaart is geleverd.

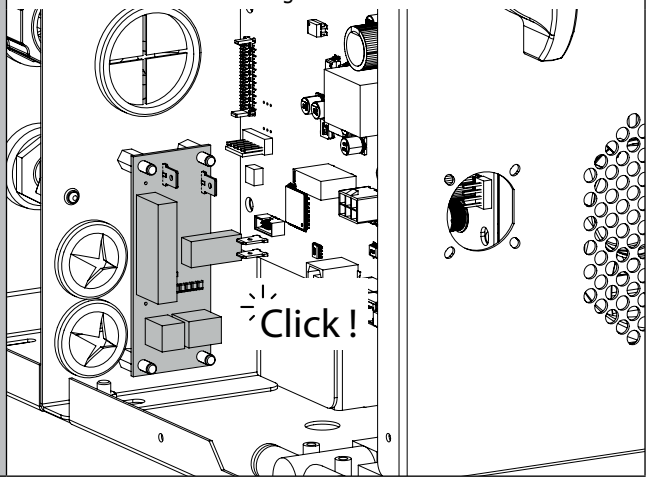

VERBINDINGSKIT CNC

NL

5

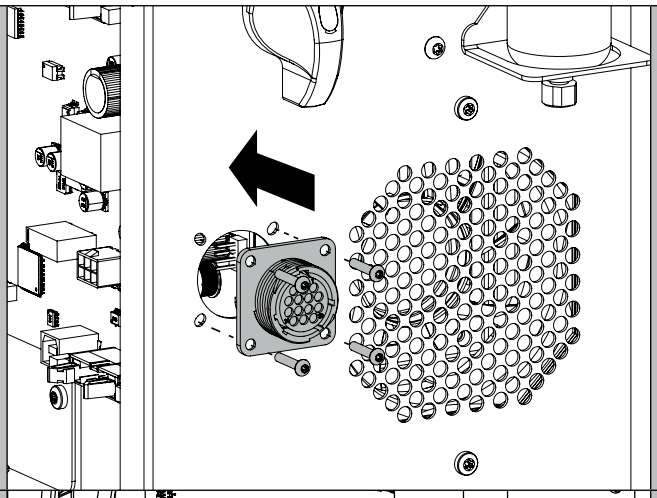

6

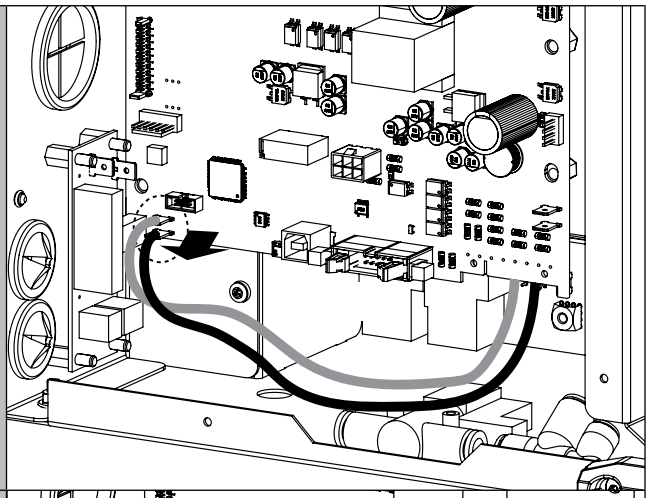

7

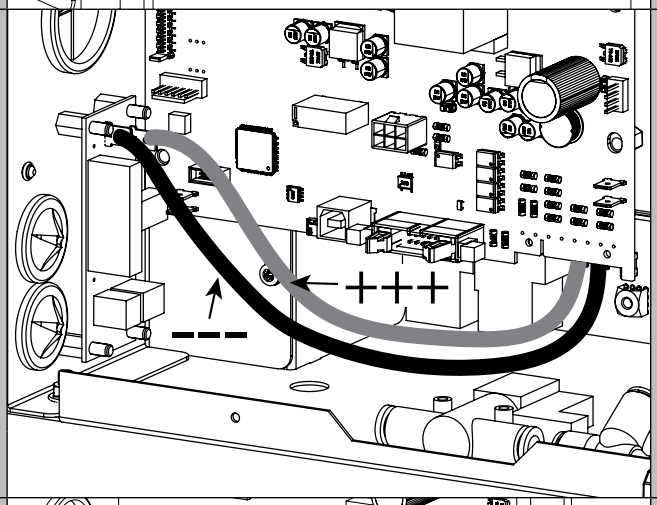

8

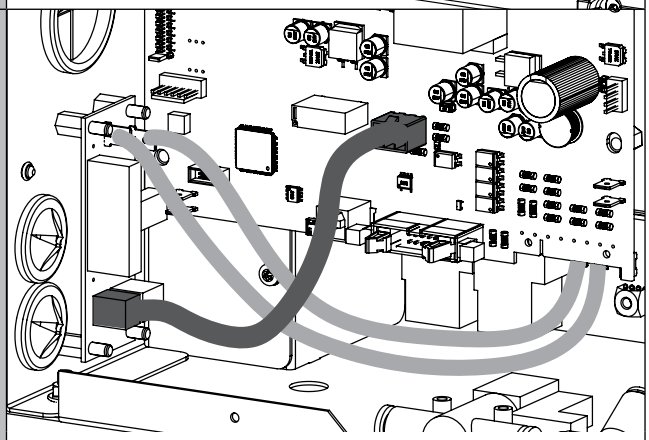

4 x wit

9

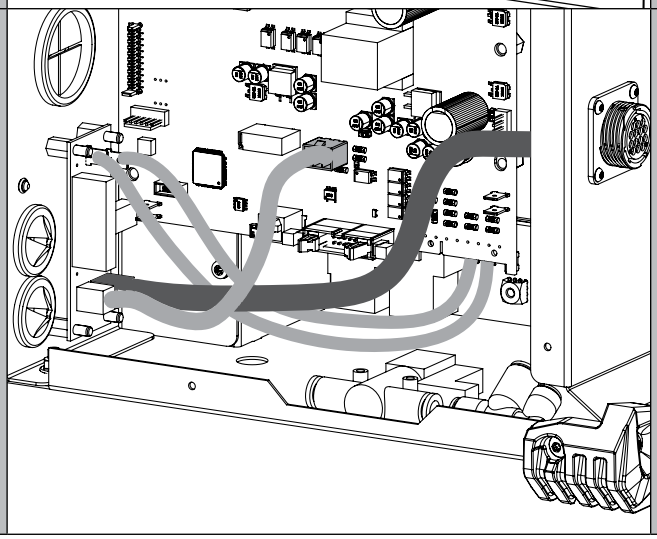

10

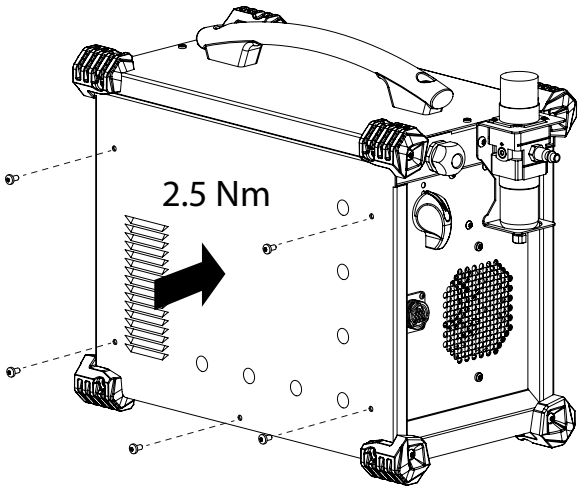

VERBINDINGSKIT CNC

NL

NEOCUT 105/125

1

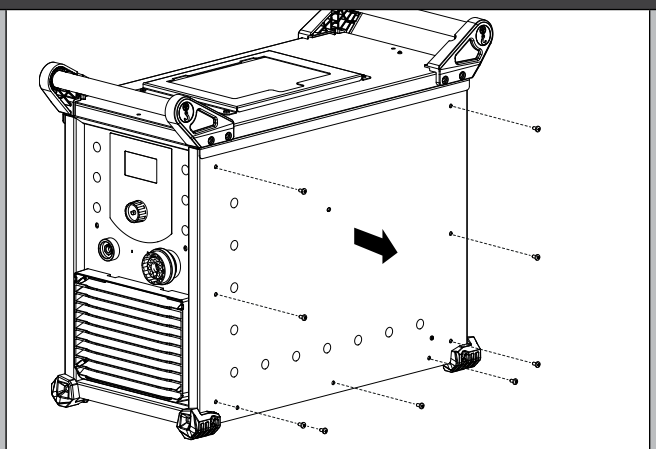

2

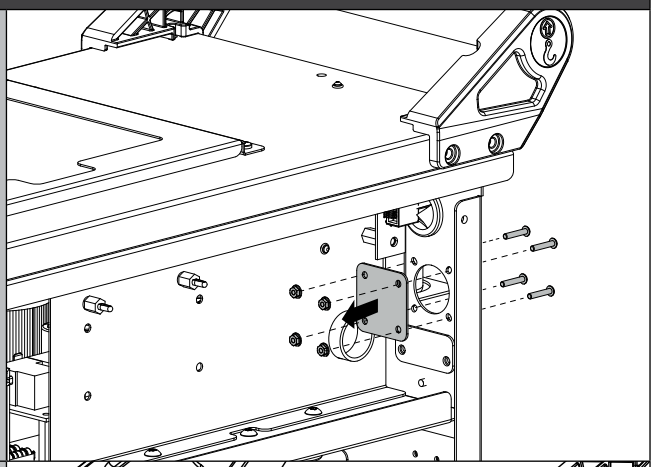

3

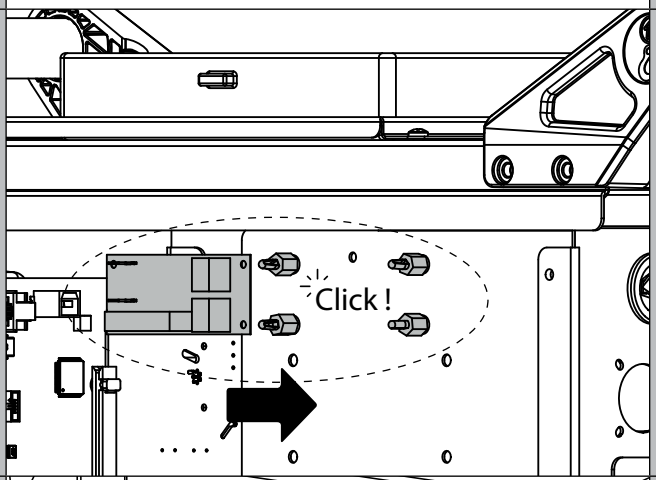

4

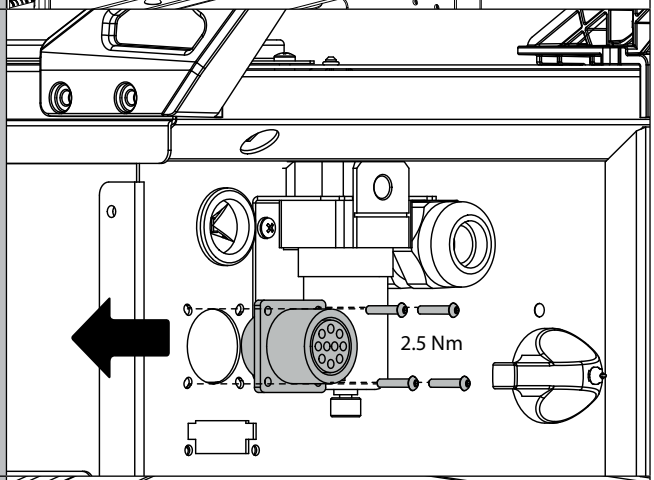

5

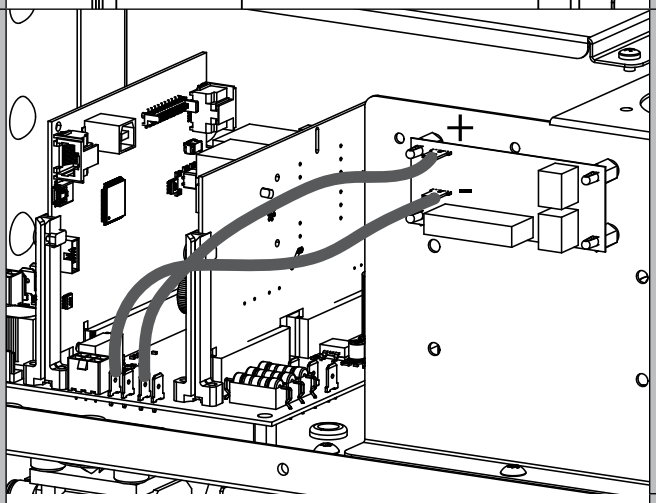

+ rood / - zwart

6

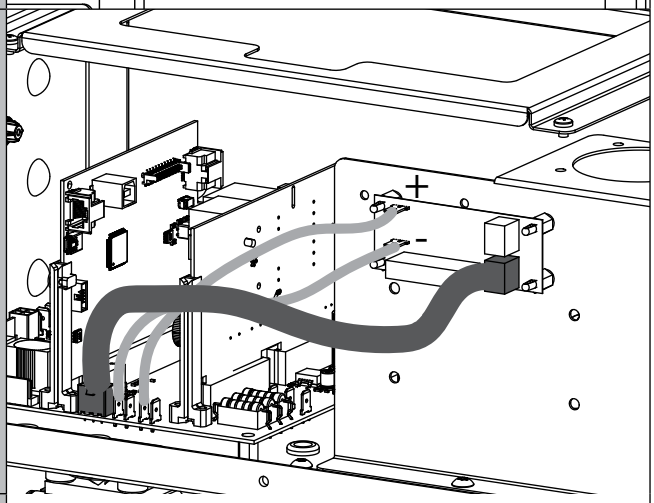

4 x wit

7

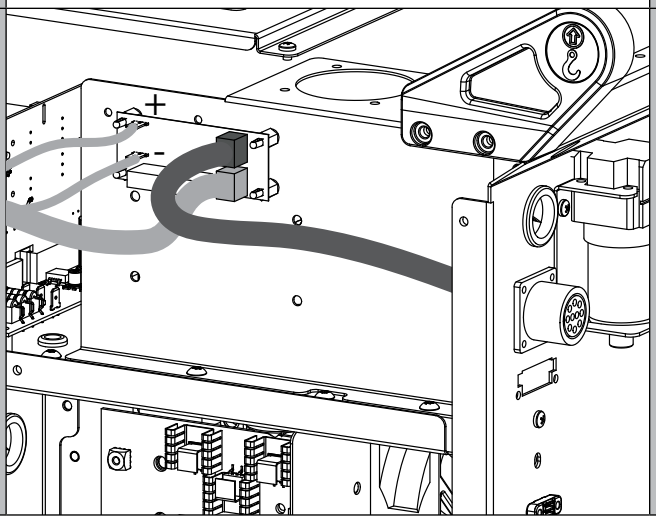

8

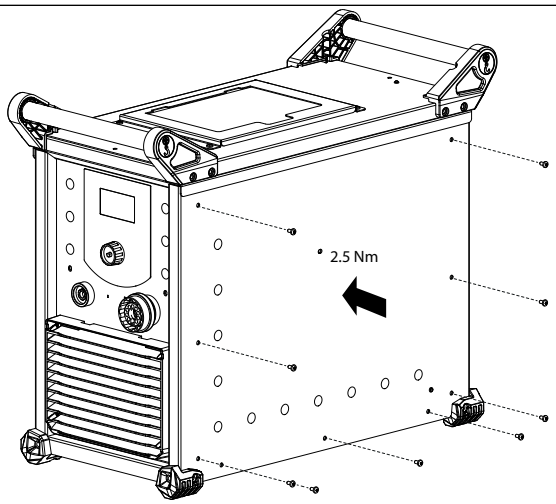

CONFIGURATIE VAN DE SPANNINGSDELER

20 : 1	30 : 1	40 : 1	50 : 1	100 : 1
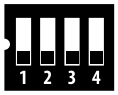	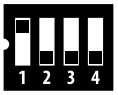	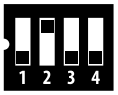	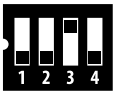	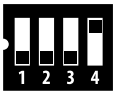

GARANTIE

De garantie dekt alle gebreken en fabricagefouten gedurende twee jaar vanaf de aankoopdatum (onderdelen en arbeidsloon).

De garantie dekt niet :
• Alle overige schade als gevolg van vervoer.
• De gebruikelijke slijtage van onderdelen (Bijvoorbeeld : kabels, klemmen, enz.).
• Incidenten als gevolg van verkeerd gebruik (verkeerde elektrische voeding, vallen, ontmanteling).
• Gebreken ten gevolge van de gebruiksomgeving (vervuiling, roest, stof).

In geval van storing moet het apparaat teruggestuurd worden naar uw distributeur, samen met:
- Een gedateerd aankoopbewijs (betaalbewijs, factuur ...).
- Een beschrijving van de storing.

KIT DI COLLEGAMENTO CNC

IT

INTRODUZIONE

Questo documento descrive l'installazione e la configurazione del kit di collegamento tra la vostra macchina da taglio Plasma Cutter e una tavola da taglio a controllo numerico (CNC).

CONTENUTO DEL KIT

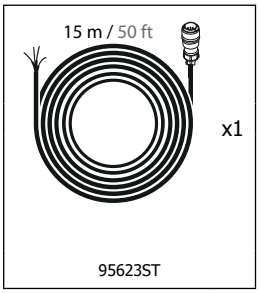

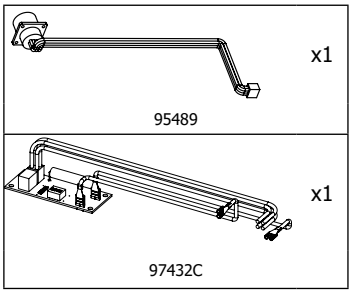

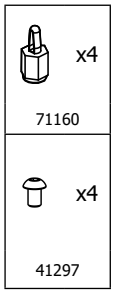



MATERIALI RICHIESTI

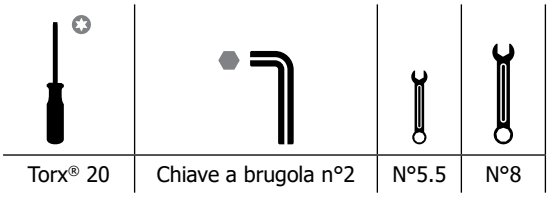

Torx® 20	Chiave a brugola n°2	N°5.5	N°8

INSTALLAZIONE

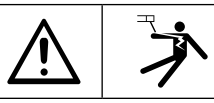	**AVVERTENZE** **LE SCOSSE ELETTRICHE POSSONO ESSERE FATALI**
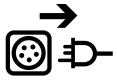	Scollegare l'alimentazione elettrica prima di aprire la macchina. Fate riferimento al manuale d'uso della vostra macchina da taglio Plasma per ulteriori precauzioni di sicurezza.

CUTTER 85A / 125A TRI

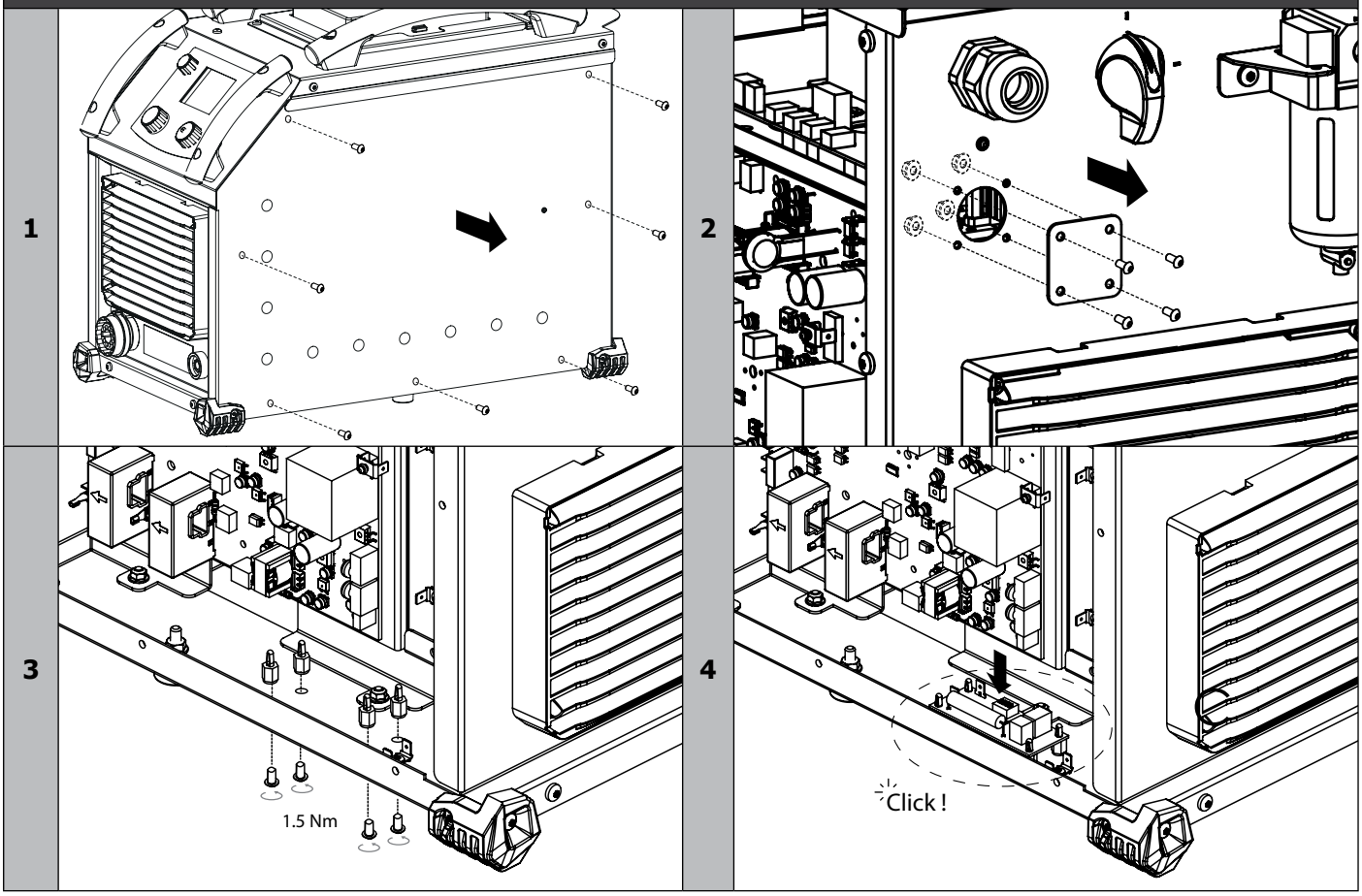

KIT DI COLLEGAMENTO CNC

IT

5

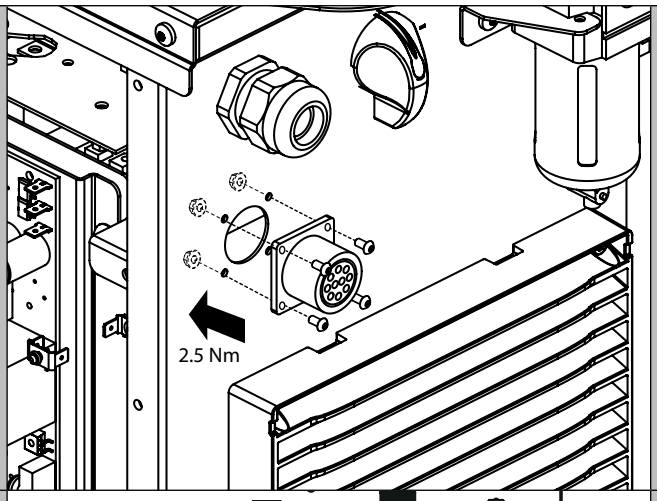

6

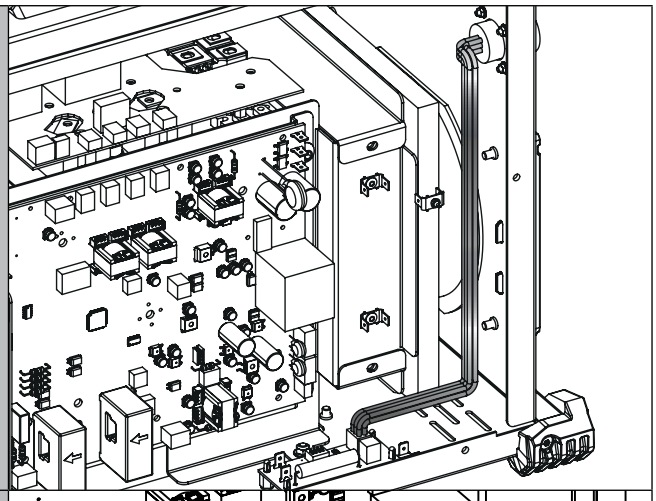

7

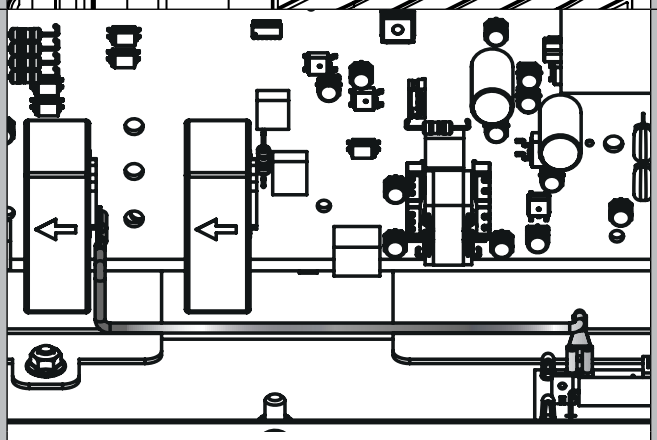

Rosso

8

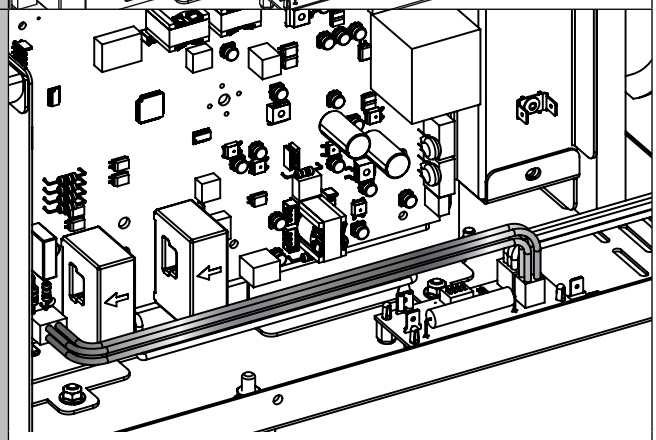

4 x bianco

9

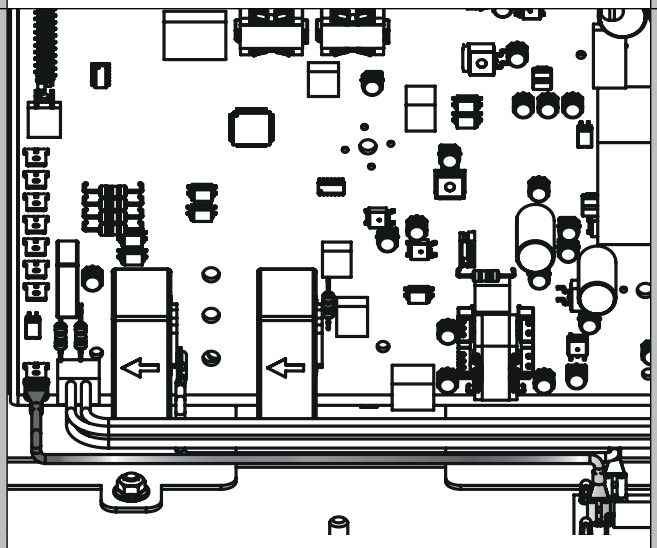

Nero

10

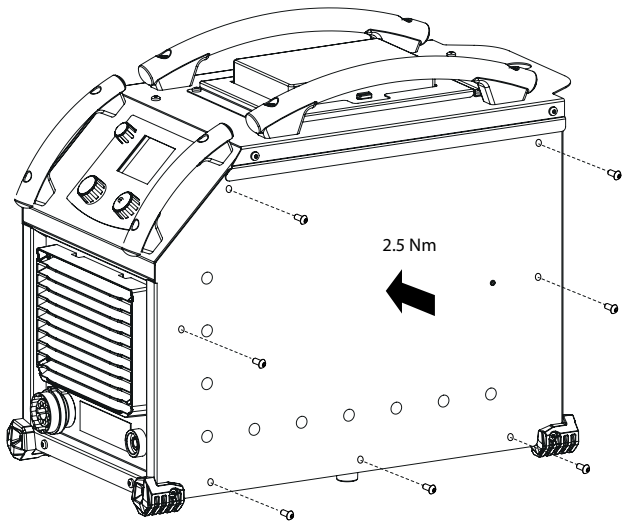

KIT DI COLLEGAMENTO CNC

IT

CUTTER 70 CT

1

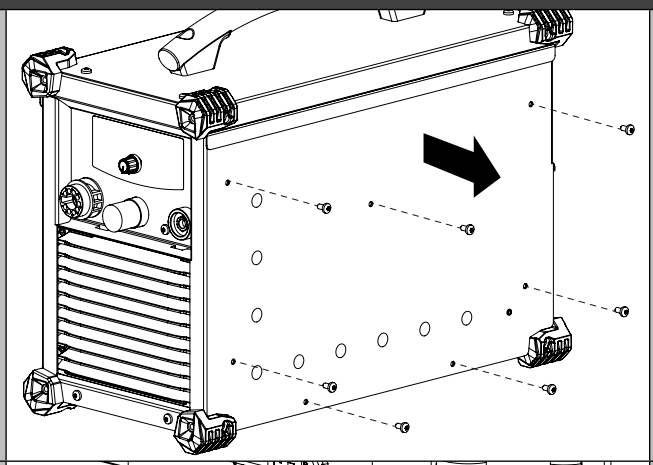

2

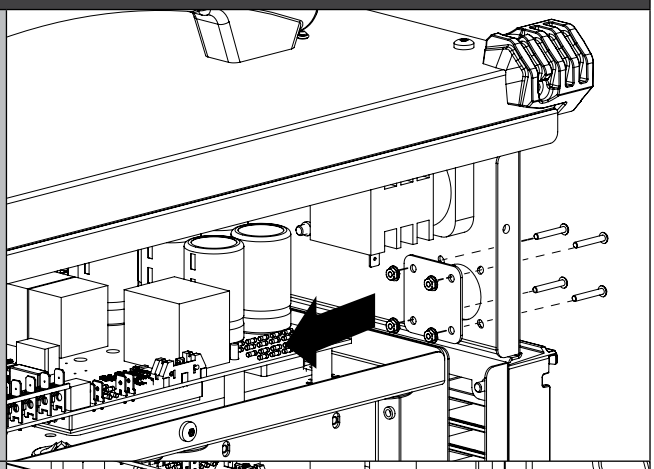

3

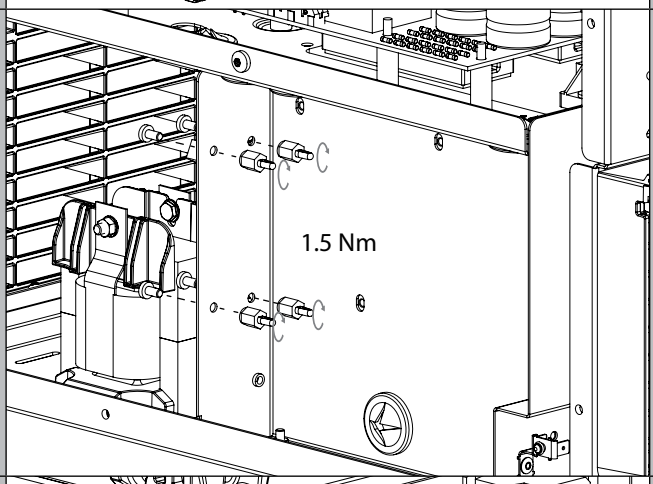

4

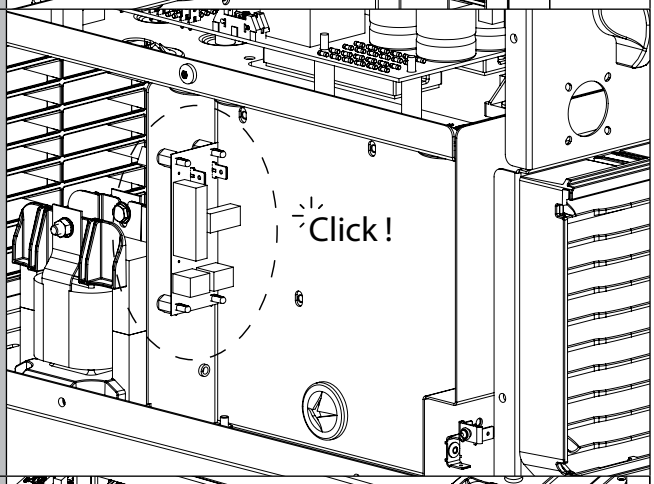

5

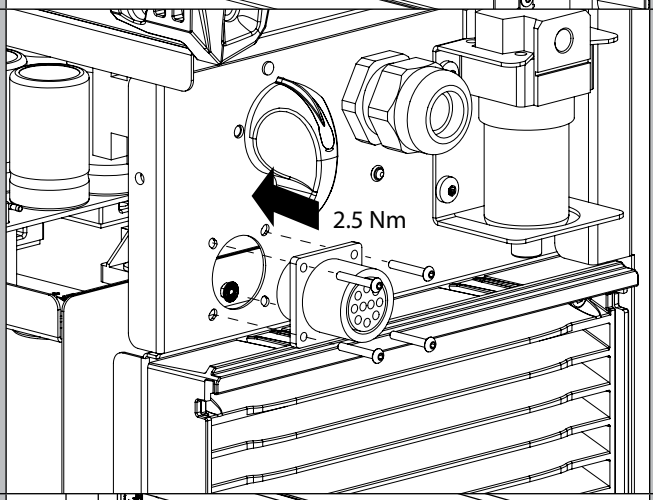

6

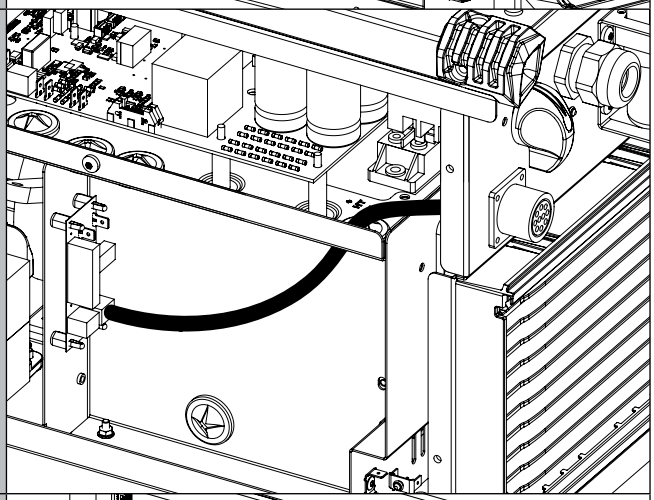

7

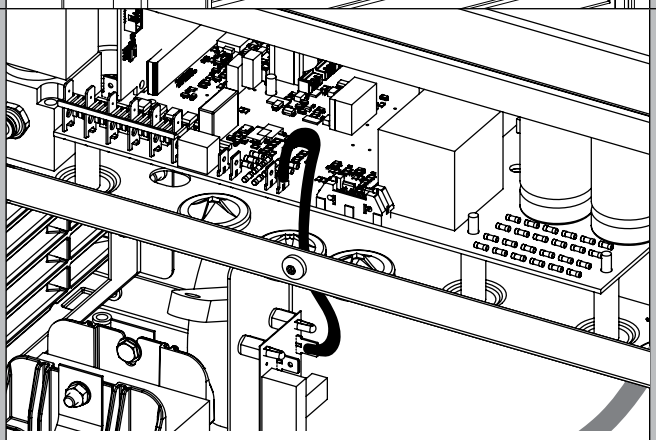

Rosso

8

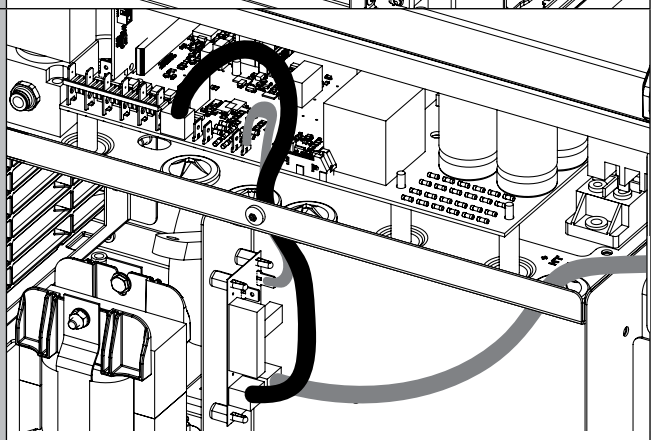

4 x bianco

KIT DI COLLEGAMENTO CNC

IT

9

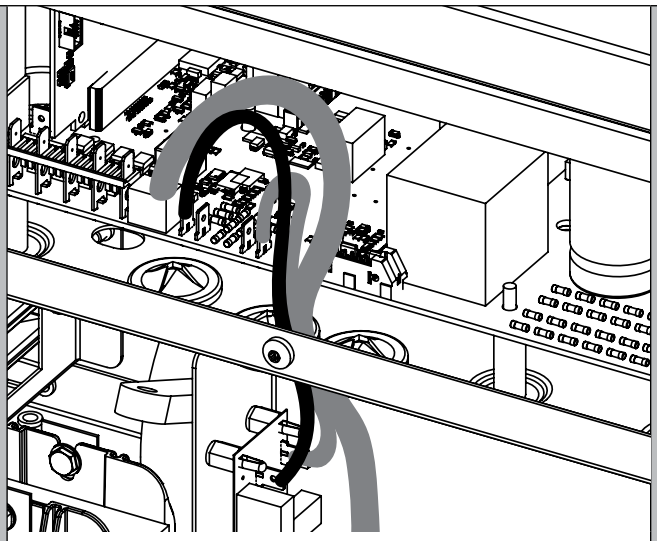

Nero

10

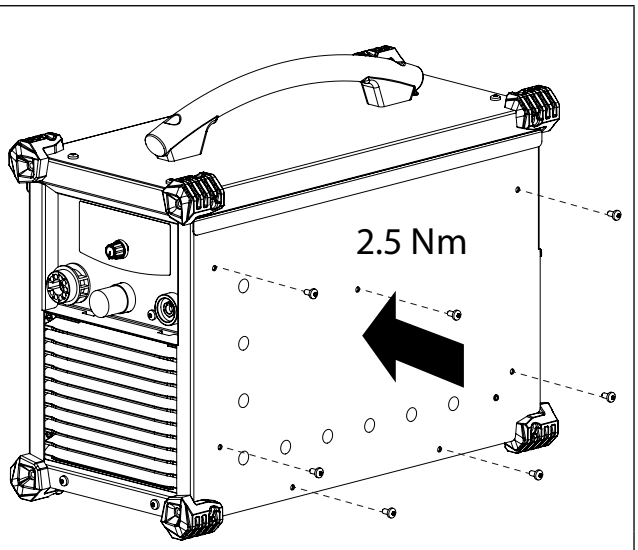

CUTTER 45 CT

1

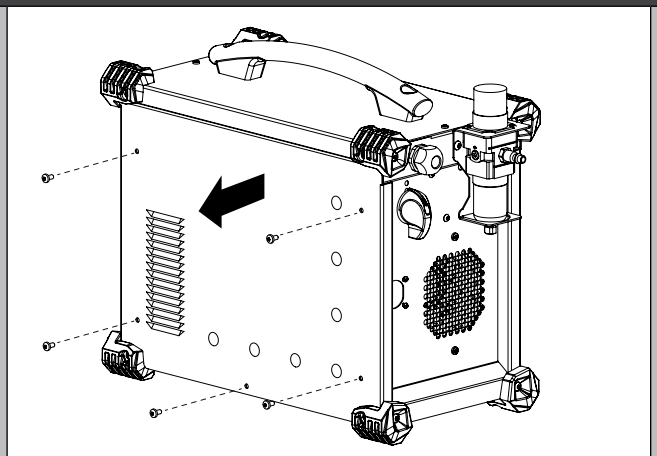

2

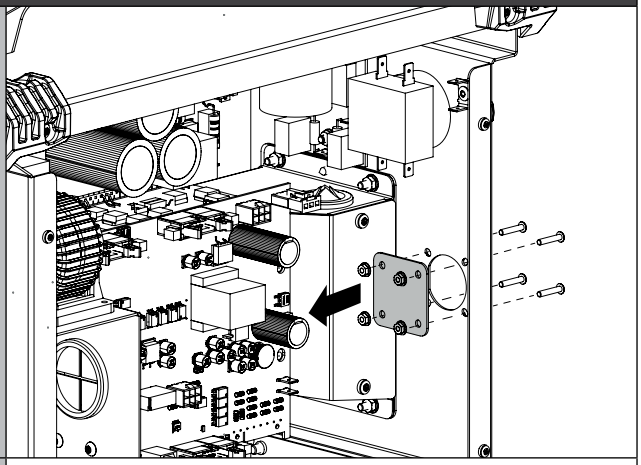

3

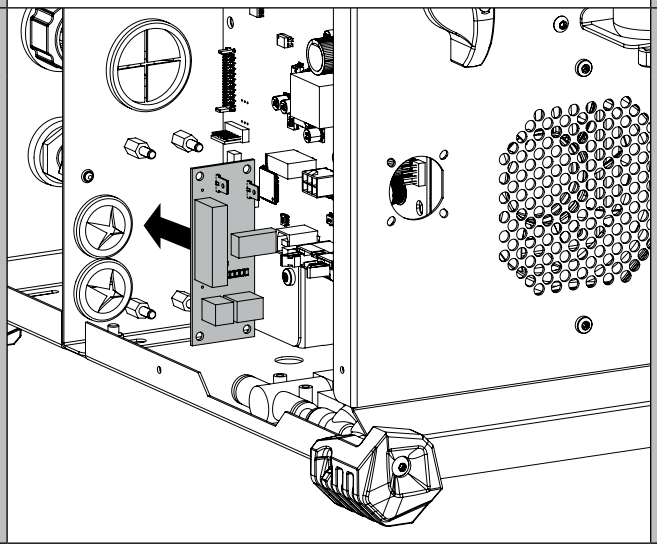

4

Scollegare il filo rosso e nero fornito con la scheda del kit CNC.

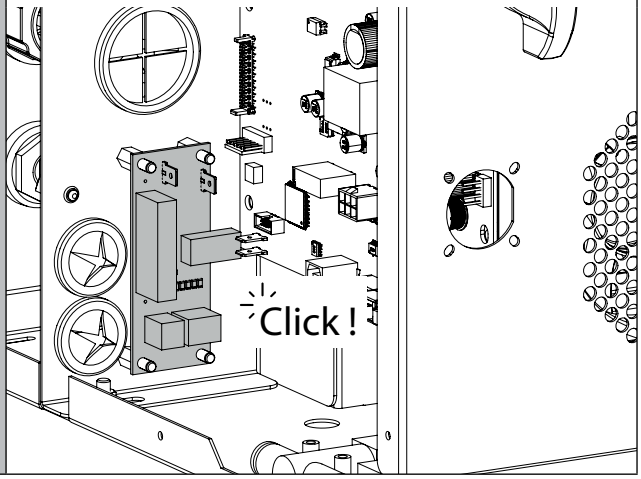

5

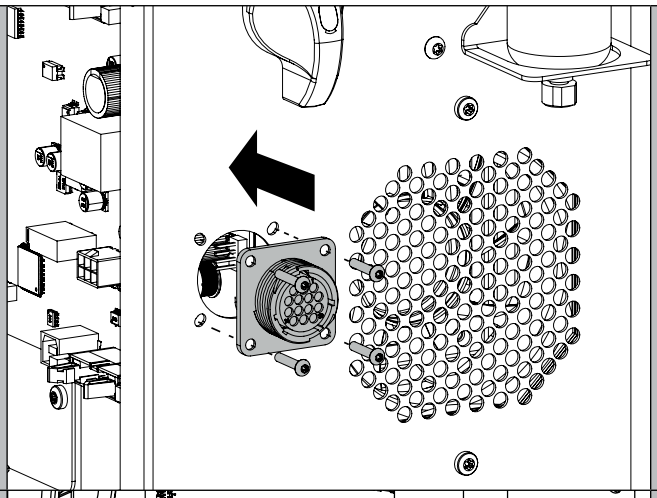

6

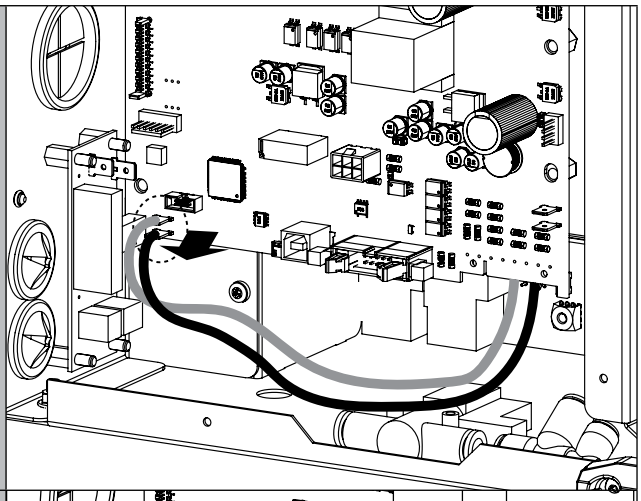

7

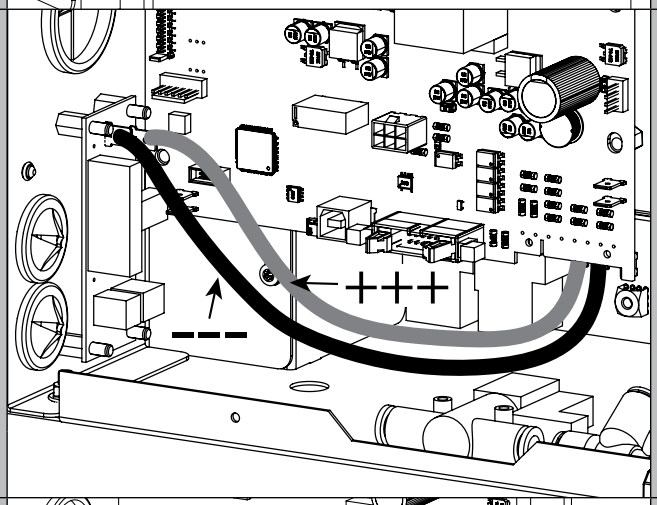

8

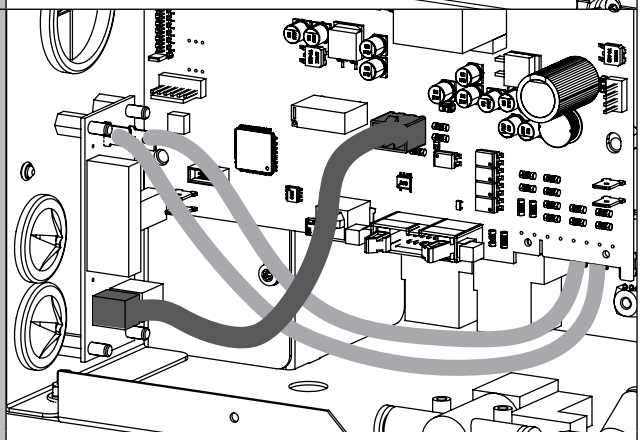

4 x bianco

9

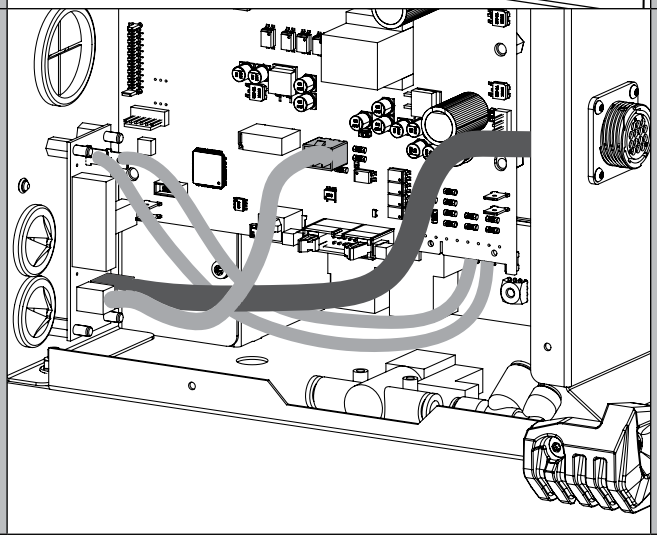

10

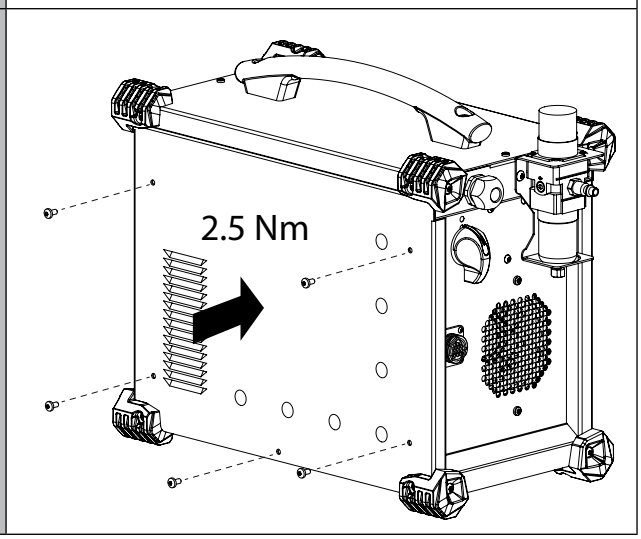

NEOCUT 105/125

1

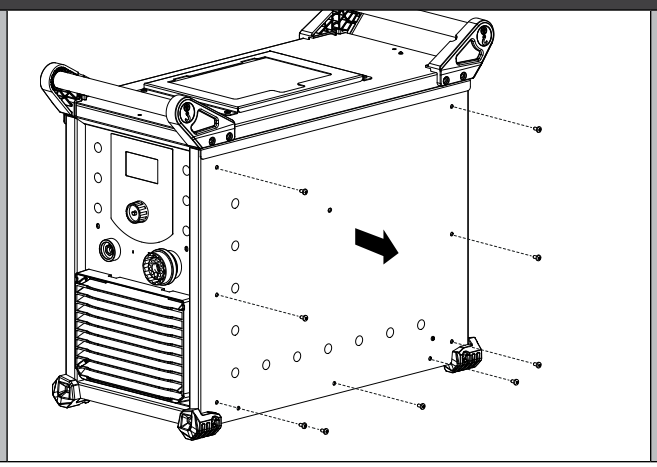

2

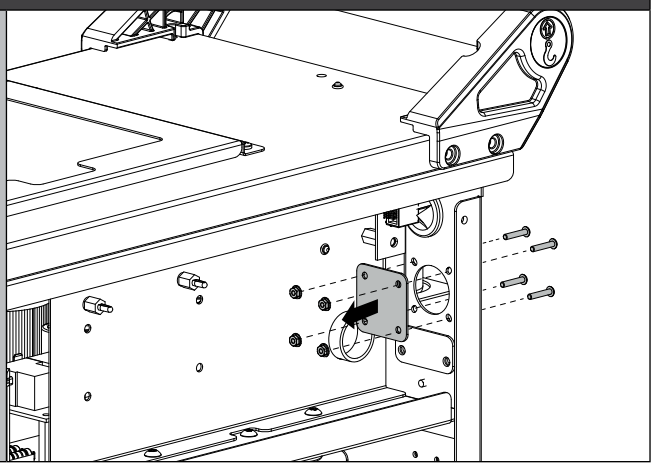

3

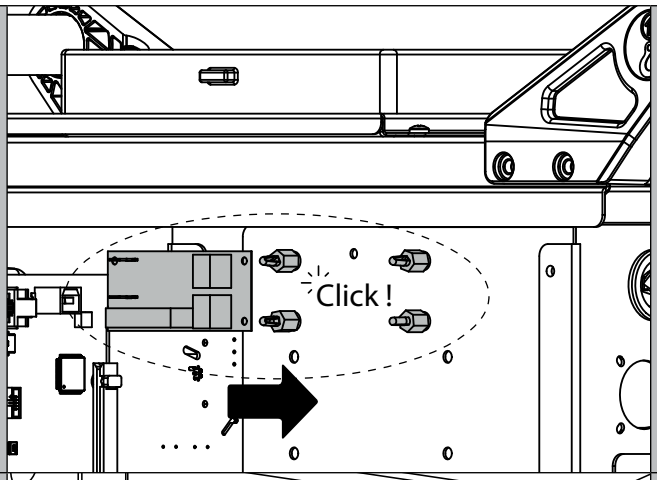

4

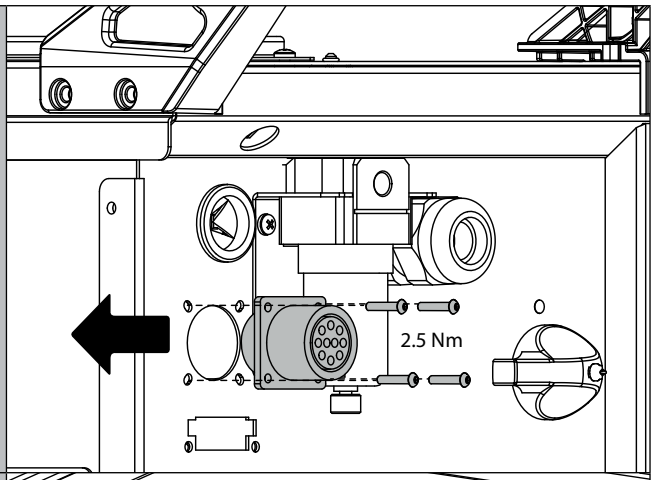

5

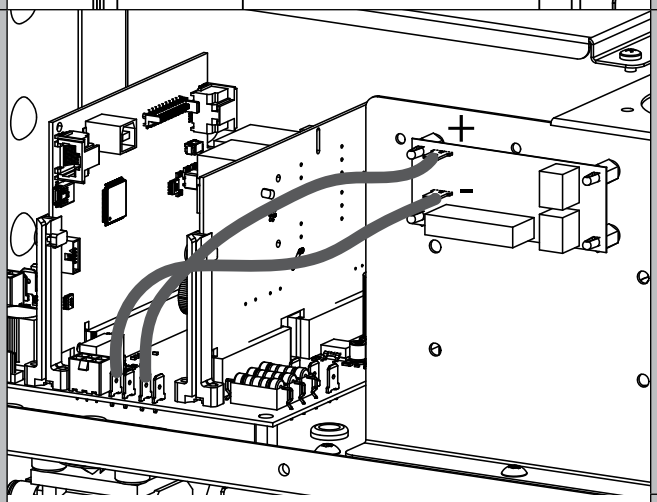

+ rosso / - nero

6

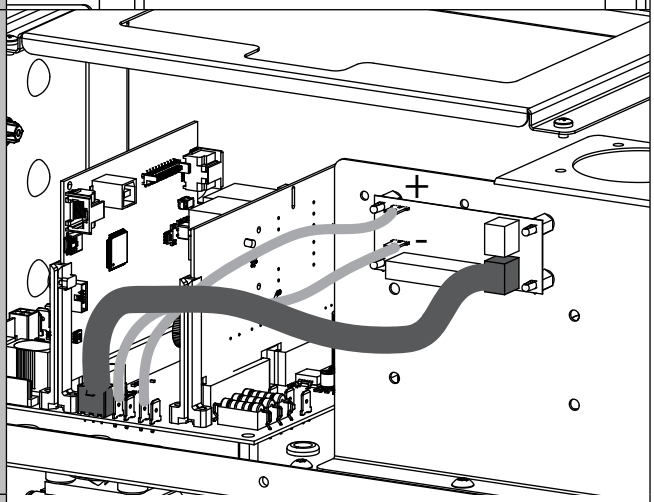

4 x bianco

7

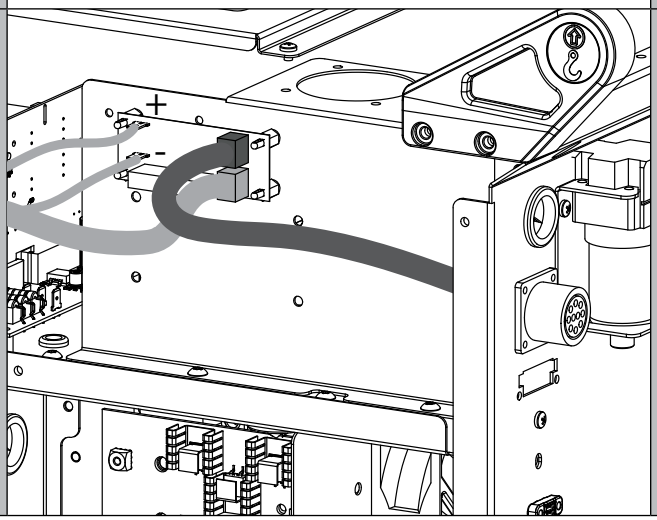

8

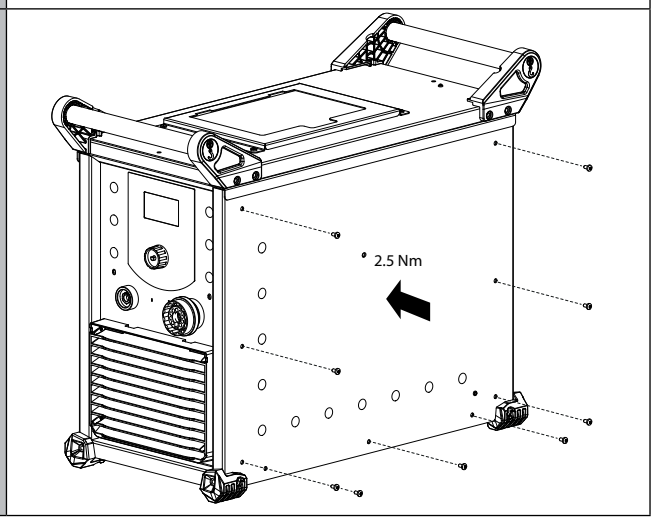

CONFIGURAZIONE DEL DIVISEUR DI TENSIONE

20 : 1	30 : 1	40 : 1	50 : 1	100 : 1
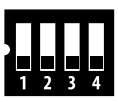	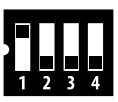	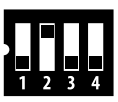	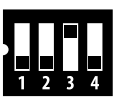	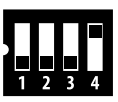

GARANZIA

La garanzia copre qualsiasi difetto di fabbricazione per 2 anni, a partire dalla data d'acquisto (pezzi e mano d'opera).
La garanzia non copre:
• Danni dovuti al trasporto.
• La normale usura dei pezzi (Es. : cavi, morsetti, ecc.).
• Gli incidenti causati da uso improprio (errore di alimentazione, cadute, smontaggio).
• I guasti legati all'ambiente (inquinamento, ruggine, polvere).
In caso di guasto, rinviare il dispositivo al distributore, allegando:
- la prova d'acquisto con data (scontrino, fattura...)
- una nota esplicativa del guasto.

SPÉCIFICATIONS TECHNIQUES / TECHNICAL SPECIFICATIONS / TECHNISCHE ANGABEN / ESPECIFICACIONES TÉCNICAS / ТЕХНИЧЕСКИЕ СПЕЦИФИКАЦИИ / TECHNISCHE SPECIFICATIES / SPECIFICHE TECNICHE

Fonction / Функция / Functie / Funzione / Funktion / Función	N° de fil / N° провода / N° draad / N° di filo / Draht-nummer / Nº de hilo / No. of the wire	Type / Тип / Type / Tipo / Typ / Tipo	Paramètres électriques / Электрические параметры / Elektrische instellingen / Parametri elettrici / Elektrische Parameter / Parámetros eléctricos / Electrical settings	Valeurs / Величины / Waarden / Valori / Daten / Valores / Values	Logiques / Логические схемы / Logica / Logici / Logik / Lógicas / Logic
Start / Iniciar	3, 6	Entrée digitale Digital input Digitaler Eingang Entrada digital Цифровой вход Entrata digitale Digitale ingang	Impédance d'entrée Входное полное сопротивление Impedantie ingang Impedenza d'entrata Eingangwiderstand Impedancia de entrada Impedance input	3.5 kΩ	- Nécessite l'utilisation d'un contact sec : un contact fermé lance la coupe. - Требует сухого контакта: закрытый контакт запустит процесс резки. - Behoeft het gebruik van een droog contact : een gesloten contact start het snijden. - Necessita l'utilizzo di un contatto libero : un contatto chiuso avvia il taglio. - Potenzialfreie Kontakt nötig : Schneiden erfolgt bei geschloßenem Kontakt. - Requiere el uso de un contacto seco: un contacto cerrado iniciado el corte. - Requires using a dry contact : a closed contact starts the cutting.
			Tension résiduelle (circuit ouvert) Остаточное напряжение (разомкнутая цепь) Restspanning (open circuit) Tensione residua (circuito aperto) Restspannung (offener Kreislauf) Tensión residual (circuito abierto) Residual voltage (open circuit)	15 VDC	
Transfert OK Transfer OK Передача OK Trasferimento OK Transfer OK Transferencia OK	2, 5	Sortie digitale Digital output Digitaler Ausgang Salida digital Цифровой выход Digitale uitgang Uscita digitale	Type Тип Type Tipo Typ Type	Contact sec.	- Le contact se ferme lorsque l'arc est transféré à la tôle. - Контакт замыкается, когда происходит перенос дуги на лист металла. - Het contact sluit wanneer de boog overgebracht wordt naar het plaatwerk. - Il contatto s'interrompe quando l'arco viene trasferito alla lamiera. - Der Kontakt schließt sich, wenn der Bogen zum Blech weitergeleitet ist. - El contacto se cierra cuando el arco se transfiere a la chapa. - The contact closes when the arc is transferred to the sheet of metal.
			Courant alternatif admissible Допустимый переменный ток Geschikte wisselstroom Corrente alternata adatta Zulässiger Wechselstrom Corriente alterna admisible Allowed alternative current	5A @ 250 VAC	
			Courant continu admissible Допустимый постоянный ток Geschikte gelijkstroom Corrente continua adatta Zulässiger Gleichstrom Corriente continua admisible Allowed direct current	3A @ 30 VDC	
			Isolation Изоляция Isolatie Isolamento Isolation Aislamiento Isolation	4000 V AC 50/60 Hz 1 min.	
Tension d'arc divisée / Arc voltage split / Geteilte Licht-bogen-Spannung / Tensión de arco dividida. / Разделенное напряжение дуги / Gedeelde boogs-panning / Tensione d'arco divisa	1(+), 4(-)	Sortie analogique Analog output Analogausgang Salida analógica Аналоговый выход Analoge uitgang Uscita analogica	Impédance de sortie Выходное полное сопротивление Impedantie uitgang Impedenza d'uscita Ausgangswiderstand Impedancia de salida Impedance output	< 2 Ω	Divisions disponibles / Возможные деления / Beschikbare delingen / Rapporti disponibili / Verfügbare Verhältnisse / Divisiones disponibles / Possible splits: 20:1, 30:1, 40:1, 50:1, 100:1
			Tension de sortie maximale Максимальное выходное напряжение Maximale uitgangsspanning Tensione d'uscita massima Maximale Ausgangsspannung Tensión de salida máxima Maximum output voltage	20 VDC (20:1)	
			Constante de temps de filtrage Постоянная времени обработки данных Filtertijd-constante Costante di tempo di filtraggio Filter-Zeitkonstante Constante de tiempo de filtrado Filtering time setting	2 ms (100:1)... 9 ms (20:1)	
			Précision Точность Precisie Precisione Präzision Precisión Accuracy	+/-5%	

⚠ **NEOCUT 105 ONLY** Marquage Marking Markierung Marcado Маркировка Markering Marcatura	7, 8	Entrée digitale Digital input Digitaler Eingang Entrada digital Цифровой вход Entrata digitale Digitale ingang	Impédance d'entrée Входное полное сопротивление Impedantie ingang Impedenza d'entrata Eingangwiderstand Impedancia de entrada Impedance input	3.5 kΩ	Nécessite l'utilisation d'un contact sec : un contact fermé force la machine en mode marquage. Requires the use of a dry contact: a closed contact forces the machine into marking mode.
			Tension résiduelle (circuit ouvert) Остаточное напряжение (разомкнутая цепь) Restspanning (open circuit) Tensione residua (circuito aperto) Restspannung (offener Kreislauf) Tensión residual (circuito abierto) Residual voltage (open circuit)	15 VDC	

ICÔNES / SYMBOLS / SYMBOLE / ICONOS / ZEICHENERKLÄRUNG / PICTOGRAMMEN / ИКОНКИ / ICONE

CE	- Matériel conforme aux Directives européennes. La déclaration UE de conformité est disponible sur notre site (voir à la page de couverture). - Device complies with europeans directives. The EU declaration of conformity is available on our website (see cover page). - Gerät entspricht europäischen Richtlinien. Die Konformitätserklärung finden Sie auf unsere Webseite. - Aparato conforme a las directivas europeas. La declaración de conformidad está disponible en nuestra página web. - Аппарат соответствует директивам Евросоюза. Декларация о соответствии есть в наличии на нашем сайте. - Appara(a)t(en) conform de Europese richtlijnen. Het certificaat van overeenstemming is beschikbaar op onze internet site. - Dispositivo(i) conforme(i) alle direttive europee. La dichiarazione di conformità è disponibile sul nostro sito internet.
	- Matériel conforme aux normes Marocaines. La déclaration $C_م$ (CMIM) de conformité est disponible sur notre site (voir à la page de couverture). - Equipment in conformity with Moroccan standards. The declaration $C_م$ (CMIM) of conformity is available on our website (see cover page). - Das Gerät entspricht die marokkanischen Standards. Die Konformitätserklärung $C_م$ (CMIM) ist auf unserer Webseite verfügbar (siehe Titelseite). - Equipamiento conforme a las normas marroquíes. La declaración de conformidad $C_م$ (CMIM) está disponible en nuestra página web (ver página de portada). - Товар соответствует нормам Марокко. Декларация $C_م$ (CMIM) доступна для скачивания на нашем сайте (см на титульной странице). - Dit materiaal voldoet aan de Marokkaanse normen. De verklaring $C_م$ (CMIM) van overeenstemming is beschikbaar op onze internet site (vermeld op de omslag). - Materiale conforme alle normative marocchine. La dichiarazione $C_م$ (CMIM) di conformità è disponibile sul nostro sito (vedi scheda del prodotto)
	- Ce matériel faisant l'objet d'une collecte sélective selon la directive européenne 2012/19/UE. Ne pas jeter dans une poubelle domestique ! - This hardware is subject to waste collection according to the European directives 2012/19/EU. Do not throw out in a domestic bin ! - Für die Entsorgung Ihres Gerätes gelten besondere Bestimmungen (sondermüll) gemäß europäische Bestimmung 2012/19/EU. Es darf nicht mit dem Hausmüll entsorgt werden! - Este material requiere una recogida de basuras selectiva según la directiva europea 2012/19/UE. ¡No tirar este producto a la basura doméstica! - Это оборудование подлежит переработке согласно директиве Евросоюза 2012/19/UE. Не выбрасывать в общий мусоросборник! - Afzonderlijke inzameling vereist volgens de Europese richtlijn 2012/19/UE. Gooi het apparaat niet bij het huishoudelijk afval ! - Questo materiale è soggetto alla raccolta differenziata seguendo la direttiva europea 2012/19/UE. Non smaltire coni rifiuti domestici!
UK CA	- Matériel conforme aux exigences britanniques. La déclaration de conformité britannique est disponible sur notre site (voir à la page de couverture). - Equipment in compliance with British requirements. The British Declaration of Conformity is available on our website (see home page). - Das Gerät entspricht den britischen Richtlinien und Normen. Die Konformitätserklärung für Grossbritannien ist auf unserer Internetseite verfügbar (siehe Titelseite). - Equipo conforme a los requisitos británicos. La Declaración de Conformidad Británica está disponible en nuestra página web (véase la portada). - Материал соответствует требованиям Великобритании. Заявление о соответствии для Великобритании доступно на нашем веб-сайте (см. главную страницу). - Materiaal conform aan de Britse eisen. De Britse verklaring van overeenkomt is beschikbaar op onze website (zie omslagpagina). - Materiale conforme alla esigenze britanniche. La dichiarazione di conformità britannica è disponibile sul nostro sito (vedere pagina di copertina).
	- Produit recyclable qui relève d'une consigne de tri. - Producto reciclable que requiere una separación determinada. - Этот продукт подлежит утилизации. - Product recyclebaar, niet met het huishoudelijk afval weggooien. - Prodotto riciclabile soggetto a raccolta differenziata. - Recyclebares Produkt, das sich zur Mülltrennung eignet

SAS GYS
1, rue de la Croix des Landes
CS 54159
53941 SAINT-BERTHEVIN Cedex
FRANCE