Fiche Produit

CLÉ À CLIQUET ISOLÉE GEARPLUS®, 6 MM - 24 NM

RÉFÉRENCE : **117.4206** EAN : **4042146196090**

- Selon DIN 7446
- Isolation selon IEC 60900
- Cliquet 72 dents
- Chrome Vanadium
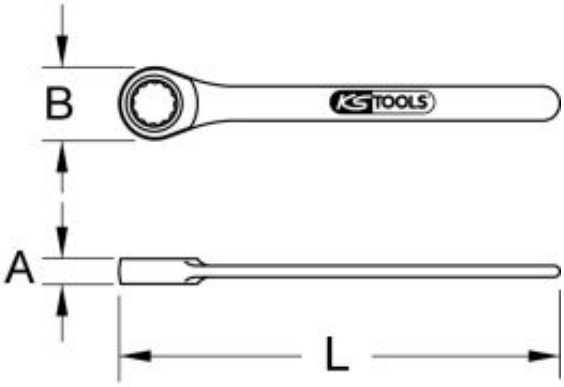
Agréments	1000V
Code EAN	4042146196090
Hauteur de tête (A)	6,7 mm
Largeur B	14,4 mm
Longueur totale L en mm	126,0 mm
Matière	Acier Chrome Vanadium extra-fin
Norme	DIN 7446
Plage d'utilisation en Nm	24 Nm
Profil 1	Flank Traction
Taille de la clé en mm	6,0 mm
Poids	30 g